MUZEUM KAŠPERSKÉ HORY
III. ETAPA - PODETAPA C. A D.
STAVEBNÍ ÚPRAVY

autorizace:	paré:

část dokumentace:	D	DOKUMENTACE OBJEKTŮ A TECHNICKÝCH A TECHNOLOGICKÝCH ZAŘÍZENÍ
	D.1	DOKUMENTACE STAVEBNÍHO NEBO INŽENÝRSKÉHO OBJEKTU
	D.1.1	ARCHITEKTONICKO STAVEBNÍ ŘEŠENÍ

hlavní architekt, autor :	hlavní inženýr projektu:	zodpovědný projektant:	kreslil:
Ing. arch. Pavel LEJSEK	Ing. Pavel VINICKÝ	Ing. Pavel VINICKÝ	Ing. Pavel VINICKÝ

ŠUMAVAPLAN

stavebník : MUZEUM ŠUMAVY SUŠICE, náměstí Svobody 40, 34201 Sušice

místo stavby : AREÁL MUZEA ŠUMAVY KAŠPERSKÉ HORY, objekt č.p. 141 a 140, st. parc. č. 47 a 48 v k.ú. Kašperské Hory

název akce:

MUZEUM KAŠPERSKÉ HORY - III. ETAPA - PODETAPA C. A D.
STAVEBNÍ ÚPRAVY

formát :	A4
datum :	LISTOPAD 2023
stupeň PD :	DPS
číslo zakázky :	04/23/DPS
archivní číslo :	04/06/DPS
archiv PC :	STAV_MŠKH_III_C

výkres :

PRVKY PSV VNITŘNÍ

měřítko :	č. výkresu :
1:50	D.1.1.14

OZNAČENÍ:	MUZEUM KAŠPERSKÉ HORY – III. ETAPA, PODETAPA C., STAVEBNÍ ÚPRAVY						
	název výkresu: PRVKY PSV – VNITŘNÍ	*list/listů :*					
	schéma (při pohledu z venkovní strany), rozměr:		1.PP	1.NP	2.NP	3.NP	4.NP	CELKEM
I/01	*popis:* DOPLNĚNÍ SAMOZAVÍRAČE S MAGNETY NA STÁVAJÍCÍ DVEŘE S POŽÁRNÍ ODOLNOSTÍ	KS		2	2	1		5

STÁVAJÍCÍ DVEŘE

STÁVAJÍCÍ DVEŘE JSOU DŘEVĚNÉ, DVOUKŘÍDLÉ S DŘEVĚNOU OBLOŽKOVOU ZÁRUBNÍ A SAMOZAVÍRAČEM
POŽÁRNÍ ODOLNOST DVEŘÍ VIZ VÝKRESY PŮDORYSŮ

NOVĚ OSAZENÉ SAMOZAVÍRAČEM S MAGNETY – PARAMETRY OVLÁDÁNÍ

STÁVAJÍCÍ SAMOZAVÍRAČ BUDE ODSTRANĚN, OTVORY PO ŠROUBECH VYPLNĚNY FALEŠNÝMI SUKY A ZATMELENY

NA STÁVAJÍCÍ DVEŘE BUDE UMÍSTĚN NOVÝ NEREZOVÝ DVEŘNÍ VAČKOVÝ SAMOZAVÍRAČ S KLUZNOU LIŠTOU NA OBOU KŘÍDLECH (POKUD JSOU DVEŘE ZAVŘENÉ, NESMÍ RAMENO SAMOZAVÍRAČE TRČET DO PROSTORU)
SAMOZAVÍRAČE BUDOU VČETNĚ KOORDINÁTORU ZAVÍRÁNÍ, KTERÝ BUDE SOUČÁSTÍ KLUZNÉ LIŠTY A BUDE ZAJIŠŤOVAT SPRÁVNÉ POŘADÍ UZAVŘENÍ DVEŘÍ
SAMOZAVÍRAČ MUSÍ UMOŽŇOVAT OTEVŘENÍ DVEŘÍ DO ÚHLU MIN. 170°, SÍLA ZAVÍRÁNÍ PODLE HMOTNOSTI DVEŘÍ A DRUHU PROVOZU
U DVEŘÍ BEZ POŽÁRNÍ ODOLNOSTI SAMOZAVÍRAČE S MOŽNOSTÍ ARETACÍ V OTEVŘENÉ POLOZE

SOUČÁSTÍ SAMOZAVÍRAČE BUDE I MECHANIZMUS S MAGNETY, KTERÝ BUDE UMOŽŇOVAT DRŽENÍ OTEVŘENÝCH DVEŘÍ
DVEŘE V NORMÁLNÍ POLOZE OTEVŘENY – DRŽENY MAGNETEM
PO VYSLÁNÍ SIGNÁLU Z POŽÁRNÍHO ČIDLA MAGNETY DVEŘE PUSTÍ A SAMOZAVÍRAČ JE ZAVŘE

POZNÁMKA

PŘESNÝ TYP SAMOZAVÍRAČŮ, POVRCHOVÉ ÚPRAVY, BAREVNOSTI, ATD. BUDE
SPECIFIKOVÁN ARCHITEKTEM A STAVEBNÍKEM NA ZÁKLADĚ PŘEDLOŽENÝCH VZORKŮ V RÁMCI AD
BAREVNOST A POVRCHOVOU ÚPRAVU KOVOVÝCH ČÁSTÍ VŠECH PRVKŮ SJEDNOTIT

OZNAČENÍ:	MUZEUM KAŠPERSKÉ HORY – III. ETAPA, PODETAPA C., STAVEBNÍ ÚPRAVY						
	název výkresu: PRVKY PSV – VNITŘNÍ	list/listů :					
	schéma (při pohledu z venkovní strany), rozměr:		1.PP	1.NP	2.NP	3.NP	4.NP	CELKEM
I/02	popis: VNITŘNÍ JEDNOKŘÍDLÉ OBLOŽKOVÉ DVEŘE DŘEVĚNÉ	L		1				1
		P						

POHLED 1:50

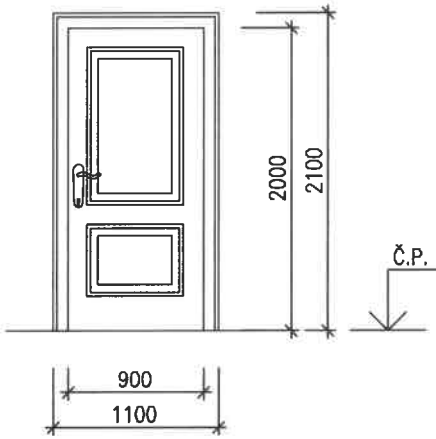

DVEŘNÍ KŘÍDLO

DVEŘE MASIVNÍ DŘEVĚNÉ DUBOVÉ S POLODRÁŽKOU, ATYPICKÉ, PAMÁTKOVÁ PROFILACE
DO KŘÍDLA VLOŽENY DŘEVĚNÉ KAZETY, ČLENĚNÍ DLE SCHÉMATU
POVRCHOVÁ ÚPRAVA TRANSPARENTNÍ LAK MATNÝ, URČENÝ PRO DANÉ PROVOZNÍ ZATÍŽENÍ (VEŘEJNÁ BUDOVA S INTENZIVNÍM PROVOZEM)

DVEŘNÍ ZÁRUBEŇ

DŘEVĚNÁ OBLOŽKOVÁ ZÁRUBEŇ Z MASIVNÍHO DUBOVÉHO DŘEVA, ŠÍŘKA ZÁRUBNĚ 250 MM
PAMÁTKOVÁ PROFILACE, CELOOBVODOVÉ TĚSNĚNÍ
POVRCHOVÁ ÚPRAVA TRANSPARENTNÍ LAK MATNÝ, URČENÝ PRO DANÉ PROVOZNÍ ZATÍŽENÍ (VEŘEJNÁ BUDOVA S INTENZIVNÍM PROVOZEM)
ZÁRUBEŇ IMPREGNOVÁNA PROTI ZVÝŠENÉ VLHKOSTI ZDIVA

TEPELNĚ–TECHNICKÉ PARAMETRY

PRVEK BEZ POŽADAVKU

AKUSTICKÉ PARAMETRY

PRVEK BEZ POŽADAVKU

POŽÁRNÍ ODOLNOST

PRVEK BEZ POŽADAVKU

KOVÁNÍ

KLIKA – KLIKA + VLOŽKOVÝ ZÁMEK V SYSTÉMU GENERÁLNÍHO KLÍČE
KOVÁNÍ MOSAZNÉ
SOUČÁSTÍ DODÁVKY JE I ZPRACOVÁNÍ SYSTÉMU GENERÁLNÍHO KLÍČE VE SPOLUPRÁCI SE STAVEBNÍKEM
PODLE TOHOTO SYSTÉMU BUDOU PROVEDENY ZÁMKY VE VŠECH 3 OBJEKTECH MUZEA

NA DVEŘE BUDE UMÍSTĚN NOVÝ NEREZOVÝ DVEŘNÍ VAČKOVÝ SAMOZAVÍRAČ S KLUZNOU LIŠTOU
(POKUD JSOU DVEŘE ZAVŘENÉ, NESMÍ RAMENO SAMOZAVÍRAČE TRČET DO PROSTORU)

SAMOZAVÍRAČ MUSÍ UMOŽŇOVAT OTEVŘENÍ DVEŘÍ DO ÚHLU MIN. 170°, SÍLA ZAVÍRÁNÍ PODLE HMOTNOSTI DVEŘÍ A DRUHU PROVOZU
U DVEŘÍ BEZ POŽÁRNÍ ODOLNOSTI SAMOZAVÍRAČE S MOŽNOSTÍ ARETACÍ V OTEVŘENÉ POLOZE

SOUČÁSTÍ SAMOZAVÍRAČE BUDE I MECHANIZMUS S MAGNETY, KTERÝ BUDE UMOŽŇOVAT DRŽENÍ OTEVŘENÝCH DVEŘÍ
DVEŘE V NORMÁLNÍ POLOZE OTEVŘENY – DRŽENY MAGNETEM
PO VYSLÁNÍ SIGNÁLU Z POŽÁRNÍHO ČIDLA MAGNETY DVEŘE PUSTÍ A SAMOZAVÍRAČ JE ZAVŘE

PRÁH

MOSAZNÁ PODLAHOVÁ PŘECHODOVÁ LIŠTA

POZNÁMKA

PROVEDENÍ KŘÍDLA, ZÁRUBNĚ, KOVÁNÍ A DALŠÍCH PRVKŮ VČETNĚ POVRCHOVÉ ÚPRAVY A BAREVNOSTI BUDE SHODNÉ SE STÁVAJÍCÍMI DVEŘMI MEZI OBJEKTY Č.P. 140 A 141, VIZ FOTODOKUMENTACE

PŘED REALIZACÍ BUDE PROVEDENO ZAMĚŘENÍ STAVEBNÍHO OTVORU A BUDE ZPRACOVÁNA DÍLENSKÁ DOKUMENTACE KTERÁ BUDE PŘEDÁNA STAVEBNÍKOVI A PROJEKTANTOVI K ODSOUHLASENÍ

OZNAČENÍ:	MUZEUM KAŠPERSKÉ HORY – III. ETAPA, PODETAPA C., STAVEBNÍ ÚPRAVY						
	název výkresu: PRVKY PSV – VNITŘNÍ	list/listů :					
	schéma (při pohledu z venkovní strany), rozměr:		1.PP	1.NP	2.NP	3.NP	4.NP	CELKEM
I/03	popis: DŘEVĚNÉ OBLOŽENÍ OSTĚNÍ A NADPRAŽÍ OTVORU	KS		1				1

POHLED 1:50

PODLED NA OTVOR

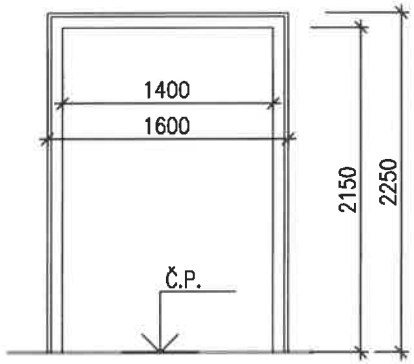

BOČNÍ KAZETA V OSTĚNÍ

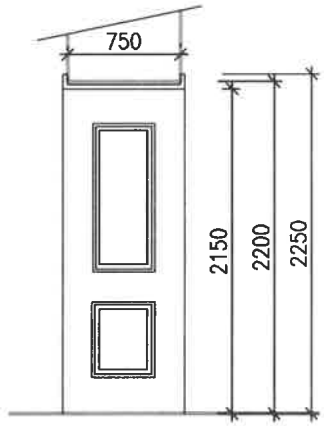

HORNÍ KAZETA V NADPRAŽÍ

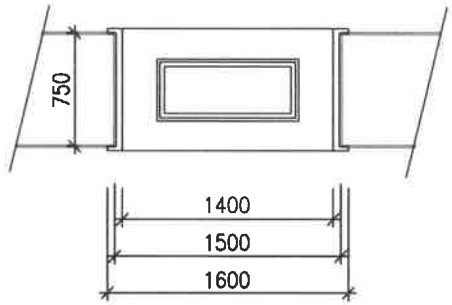

KONSTRUKCE PRVKU

OBLOŽENÍ MASIVNÍ DŘEVĚNÉ DUBOVÉ, ATYPICKÉ, PAMÁTKOVÁ PROFILACE S VLOŽENÝMI KAZETAMI, ČLENĚNÍ DLE SCHÉMATU

CELÝ PRVEK IMPREGNOVÁN PROTI ZVÝŠENÉ VLHKOSTI ZDIVA

POVRCHOVÁ ÚPRAVA TRANSPARENTNÍ LAK MATNÝ, URČENÝ PRO DANÉ PROVOZNÍ ZATÍŽENÍ (VEŘEJNÁ BUDOVA S INTENZIVNÍM PROVOZEM)

POZNÁMKA

PROVEDENÍ KAZET A PROFILACE PRVKŮ VČETNĚ POVRCHOVÉ ÚPRAVY A BAREVNOSTI BUDE SHODNÉ SE STÁVAJÍCÍMI DVEŘMI MEZI OBJEKTY Č.P. 140 A 141, VIZ FOTODOKUMENTACE

PŘED REALIZACÍ BUDE PROVEDENO ZAMĚŘENÍ STAVEBNÍHO OTVORU A BUDE ZPRACOVÁNA DÍLENSKÁ DOKUMENTACE KTERÁ BUDE PŘEDÁNA STAVEBNÍKOVI A PROJEKTANTOVI K ODSOUHLASENÍ

OZNAČENÍ:	MUZEUM KAŠPERSKÉ HORY – III. ETAPA, PODETAPA C., STAVEBNÍ ÚPRAVY						
	název výkresu: PRVKY PSV – VNITŘNÍ	list/listů :					
	schéma (při pohledu z venkovní strany), rozměr:		1.PP	1.NP	2.NP	3.NP	4.NP	CELKEM
I/04	popis: DŘEVĚNÉ OBLOŽENÍ OSTĚNÍ A NADPRAŽÍ OTVORU 1500/2200	KS		1				1

POHLED 1:50

PODLED NA OTVOR

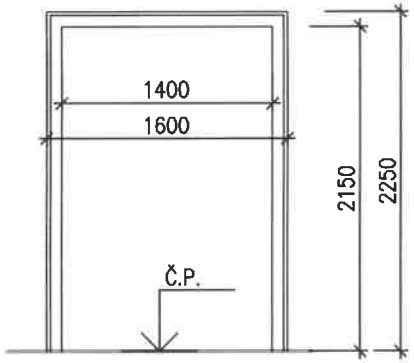

BOČNÍ KAZETA V OSTĚNÍ

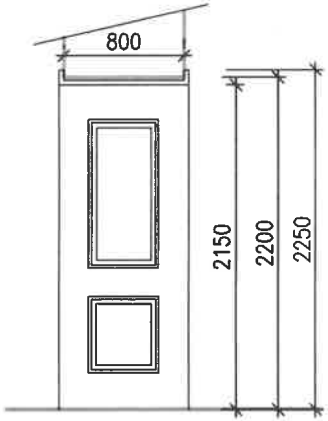

HORNÍ KAZETA V NADPRAŽÍ

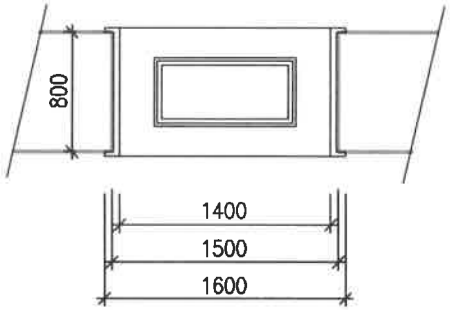

KONSTRUKCE PRVKU

OBLOŽENÍ MASIVNÍ DŘEVĚNÉ DUBOVÉ, ATYPICKÉ, PAMÁTKOVÁ PROFILACE S VLOŽENÝMI KAZETAMI, ČLENĚNÍ DLE SCHÉMATU

CELÝ PRVEK IMPREGNOVÁN PROTI ZVÝŠENÉ VLHKOSTI ZDIVA

POVRCHOVÁ ÚPRAVA TRANSPARENTNÍ LAK MATNÝ, URČENÝ PRO DANÉ PROVOZNÍ ZATÍŽENÍ (VEŘEJNÁ BUDOVA S INTENZIVNÍM PROVOZEM)

POZNÁMKA

PROVEDENÍ KAZET A PROFILACE PRVKŮ VČETNĚ POVRCHOVÉ ÚPRAVY A BAREVNOSTI BUDE SHODNÉ SE STÁVAJÍCÍMI DVEŘMI MEZI OBJEKTY Č.P. 140 A 141, VIZ FOTODOKUMENTACE

PŘED REALIZACÍ BUDE PROVEDENO ZAMĚŘENÍ STAVEBNÍHO OTVORU A BUDE ZPRACOVÁNA DÍLENSKÁ DOKUMENTACE KTERÁ BUDE PŘEDÁNA STAVEBNÍKOVI A PROJEKTANTOVI K ODSOUHLASENÍ

OZNAČENÍ:	MUZEUM KAŠPERSKÉ HORY – III. ETAPA, PODETAPA C., STAVEBNÍ ÚPRAVY	
	název výkresu: PRVKY PSV – VNITŘNÍ	list/listů :
	schéma (při pohledu z venkovní strany), rozměr:	

I/05

popis: VNITŘNÍ DVOUKŘÍDLÉ OBLOŽKOVÉ DVEŘE DŘEVĚNÉ

	1.PP	1.NP	2.NP	3.NP	4.NP	CELKEM
L						
P		1				1

POHLED 1:50

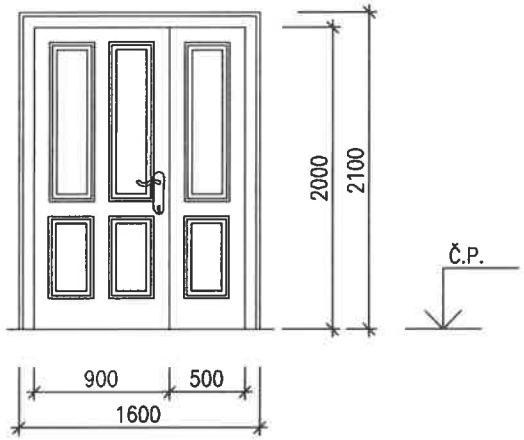

DVEŘNÍ KŘÍDLO

DVEŘE MASIVNÍ DŘEVĚNÉ DUBOVÉ S POLODRÁŽKOU, ATYPICKÉ, PAMÁTKOVÁ PROFILACE
DO KŘÍDLA VLOŽENY DŘEVĚNÉ KAZETY, ČLENĚNÍ DLE SCHÉMATU
POVRCHOVÁ ÚPRAVA TRANSPARENTNÍ LAK MATNÝ, URČENÝ PRO DANÉ PROVOZNÍ ZATÍŽENÍ (VEŘEJNÁ BUDOVA S INTENZIVNÍM PROVOZEM)

DVEŘNÍ ZÁRUBEŇ

DŘEVĚNÁ OBLOŽKOVÁ ZÁRUBEŇ Z MASIVNÍHO DUBOVÉHO DŘEVA, ŠÍŘKA ZÁRUBNĚ 200 MM
PAMÁTKOVÁ PROFILACE, CELOOBVODOVÉ TĚSNĚNÍ
POVRCHOVÁ ÚPRAVA TRANSPARENTNÍ LAK MATNÝ, URČENÝ PRO DANÉ PROVOZNÍ ZATÍŽENÍ (VEŘEJNÁ BUDOVA S INTENZIVNÍM PROVOZEM)
ZÁRUBEŇ IMPREGNOVÁNA PROTI ZVÝŠENÉ VLHKOSTI ZDIVA

TEPELNĚ–TECHNICKÉ PARAMETRY

PRVEK BEZ POŽADAVKU

AKUSTICKÉ PARAMETRY

PRVEK BEZ POŽADAVKU

POŽÁRNÍ ODOLNOST

EI 30 DP3 – C2

KOVÁNÍ

KLIKA – KLIKA + VLOŽKOVÝ ZÁMEK V SYSTÉMU GENERÁLNÍHO KLÍČE
KOVÁNÍ MOSAZNÉ
SOUČÁSTÍ DODÁVKY JE I ZPRACOVÁNÍ SYSTÉMU GENERÁLNÍHO KLÍČE VE SPOLUPRÁCI SE STAVEBNÍKEM
PODLE TOHOTO SYSTÉMU BUDOU PROVEDENY ZÁMKY VE VŠECH 3 OBJEKTECH MUZEA

NA DVEŘE BUDE UMÍSTĚN NOVÝ NEREZOVÝ DVEŘNÍ VAČKOVÝ SAMOZAVÍRAČ S KLUZNOU LIŠTOU NA OBOU KŘÍDLECH (POKUD JSOU DVEŘE ZAVŘENÉ, NESMÍ RAMENO SAMOZAVÍRAČE TRČET DO PROSTORU)
SAMOZAVÍRAČE BUDOU VČETNĚ KOORDINÁTORU ZAVÍRÁNÍ, KTERÝ BUDE SOUČÁSTÍ KLUZNÉ LIŠTY A BUDE ZAJIŠŤOVAT SPRÁVNÉ POŘADÍ UZAVŘENÍ DVEŘÍ

SAMOZAVÍRAČ MUSÍ UMOŽŇOVAT OTEVŘENÍ DVEŘÍ DO ÚHLU MIN. 170°, SÍLA ZAVÍRÁNÍ PODLE HMOTNOSTI DVEŘÍ A DRUHU PROVOZU
U DVEŘÍ BEZ POŽÁRNÍ ODOLNOSTI SAMOZAVÍRAČE S MOŽNOSTÍ ARETACÍ V OTEVŘENÉ POLOZE

SOUČÁSTÍ SAMOZAVÍRAČE BUDE I MECHANIZMUS S MAGNETY, KTERÝ BUDE UMOŽŇOVAT DRŽENÍ OTEVŘENÝCH DVEŘÍ
DVEŘE V NORMÁLNÍ POLOZE OTEVŘENY – DRŽENY MAGNETEM
PO VYSLÁNÍ SIGNÁLU Z POŽÁRNÍHO ČIDLA MAGNETY DVEŘE PUSTÍ A SAMOZAVÍRAČ JE ZAVŘE

PRÁH

MOSAZNÁ PODLAHOVÁ PŘECHODOVÁ LIŠTA

POZNÁMKA

PROVEDENÍ KŘÍDLA, ZÁRUBNĚ, KOVÁNÍ A DALŠÍCH PRVKŮ VČETNĚ POVRCHOVÉ ÚPRAVY A BAREVNOSTI BUDE SHODNÉ SE STÁVAJÍCÍMI DVEŘMI MEZI OBJEKTY Č.P. 140 A 141, VIZ FOTODOKUMENTACE

PŘED REALIZACÍ BUDE PROVEDENO ZAMĚŘENÍ STAVEBNÍHO OTVORU A BUDE ZPRACOVÁNA DÍLENSKÁ DOKUMENTACE KTERÁ BUDE PŘEDÁNA STAVEBNÍKOVI A PROJEKTANTOVI K ODSOUHLASENÍ

OZNAČENÍ:	MUZEUM KAŠPERSKÉ HORY – III. ETAPA, PODETAPA C., STAVEBNÍ ÚPRAVY						
	název výkresu: PRVKY PSV – VNITŘNÍ	list/listů :					
	schéma (při pohledu z venkovní strany), rozměr:		1.PP	1.NP	2.NP	3.NP	4.NP	CELKEM
I/06	popis: VNITŘNÍ DVOUKŘÍDLÉ OBLOŽKOVÉ DVEŘE DŘEVĚNÉ	L						
		P		1				1

POHLED 1:50

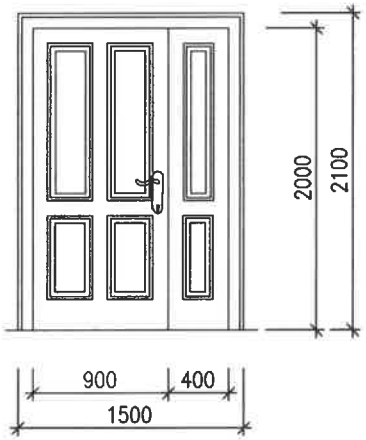

DVEŘNÍ KŘÍDLO

DVEŘE MASIVNÍ DŘEVĚNÉ DUBOVÉ S POLODRÁŽKOU, ATYPICKÉ, PAMÁTKOVÁ PROFILACE
DO KŘÍDLA VLOŽENY DŘEVĚNÉ KAZETY, ČLENĚNÍ DLE SCHÉMATU
POVRCHOVÁ ÚPRAVA TRANSPARENTNÍ LAK MATNÝ, URČENÝ PRO DANÉ PROVOZNÍ ZATÍŽENÍ (VEŘEJNÁ BUDOVA S INTENZIVNÍM PROVOZEM)

DVEŘNÍ ZÁRUBEŇ

DŘEVĚNÁ ROHOVÁ OBLOŽKOVÁ ZÁRUBEŇ Z MASIVNÍHO DUBOVÉHO DŘEVA, ŠÍŘKA ZÁRUBNĚ 200 MM
PAMÁTKOVÁ PROFILACE, CELOOBVODOVÉ TĚSNĚNÍ
POVRCHOVÁ ÚPRAVA TRANSPARENTNÍ LAK MATNÝ, URČENÝ PRO DANÉ PROVOZNÍ ZATÍŽENÍ (VEŘEJNÁ BUDOVA S INTENZIVNÍM PROVOZEM)
ZÁRUBEŇ IMPREGNOVÁNA PROTI ZVÝŠENÉ VLHKOSTI ZDIVA

TEPELNĚ–TECHNICKÉ PARAMETRY

PRVEK BEZ POŽADAVKU

AKUSTICKÉ PARAMETRY

PRVEK BEZ POŽADAVKU

POŽÁRNÍ ODOLNOST

EI 30 DP3 – C2

KOVÁNÍ

KLIKA – KLIKA + VLOŽKOVÝ ZÁMEK V SYSTÉMU GENERÁLNÍHO KLÍČE
KOVÁNÍ MOSAZNÉ
SOUČÁSTÍ DODÁVKY JE I ZPRACOVÁNÍ SYSTÉMU GENERÁLNÍHO KLÍČE VE SPOLUPRÁCI SE STAVEBNÍKEM
PODLE TOHOTO SYSTÉMU BUDOU PROVEDENY ZÁMKY VE VŠECH 3 OBJEKTECH MUZEA

NA DVEŘE BUDE UMÍSTĚN NOVÝ NEREZOVÝ DVEŘNÍ VAČKOVÝ SAMOZAVÍRAČ S KLUZNOU LIŠTOU NA OBOU KŘÍDLECH (POKUD JSOU DVEŘE ZAVŘENÉ, NESMÍ RAMENO SAMOZAVÍRAČE TRČET DO PROSTORU)
SAMOZAVÍRAČE BUDOU VČETNĚ KOORDINÁTORU ZAVÍRÁNÍ, KTERÝ BUDE SOUČÁSTÍ KLUZNÉ LIŠTY A BUDE ZAJIŠŤOVAT SPRÁVNÉ POŘADÍ UZAVŘENÍ DVEŘÍ
SAMOZAVÍRAČ MUSÍ UMOŽŇOVAT OTEVŘENÍ DVEŘÍ DO ÚHLU MIN. 170°, SÍLA ZAVÍRÁNÍ PODLE HMOTNOSTI DVEŘÍ A DRUHU PROVOZU
U DVEŘÍ BEZ POŽÁRNÍ ODOLNOSTI SAMOZAVÍRAČE S MOŽNOSTÍ ARETACÍ V OTEVŘENÉ POLOZE

SOUČÁSTÍ SAMOZAVÍRAČE BUDE I MECHANIZMUS S MAGNETY, KTERÝ BUDE UMOŽŇOVAT DRŽENÍ OTEVŘENÝCH DVEŘÍ
DVEŘE V NORMÁLNÍ POLOZE OTEVŘENY – DRŽENY MAGNETEM
PO VYSLÁNÍ SIGNÁLU Z POŽÁRNÍHO ČIDLA MAGNETY DVEŘE PUSTÍ A SAMOZAVÍRAČ JE ZAVŘE

PRÁH

MOSAZNÁ PODLAHOVÁ PŘECHODOVÁ LIŠTA

POZNÁMKA

PROVEDENÍ KŘÍDLA, ZÁRUBNĚ, KOVÁNÍ A DALŠÍCH PRVKŮ VČETNĚ POVRCHOVÉ ÚPRAVY A BAREVNOSTI BUDE SHODNÉ SE STÁVAJÍCÍMI DVEŘMI MEZI OBJEKTY Č.P. 140 A 141

PŘED REALIZACÍ BUDE PROVEDENO ZAMĚŘENÍ STAVEBNÍHO OTVORU A BUDE ZPRACOVÁNA DÍLENSKÁ DOKUMENTACE KTERÁ BUDE PŘEDÁNA STAVEBNÍKOVI A PROJEKTANTOVI K ODSOUHLASENÍ

OZNAČENÍ:	MUZEUM KAŠPERSKÉ HORY – III. ETAPA, PODETAPA C., STAVEBNÍ ÚPRAVY						
	název výkresu: PRVKY PSV – VNITŘNÍ	*list/listů :*					
	schéma (při pohledu z venkovní strany), rozměr:		1.PP	1.NP	2.NP	3.NP	4.NP	CELKEM
I/07		L						
		P		1				1

popis:

VNITŘNÍ JEDNOKŘÍDLÉ RÁMOVÉ DVEŘE DŘEVĚNÉ
SVĚTLÝ PRŮCHOD MIN. 900x2100

POHLED 1:50

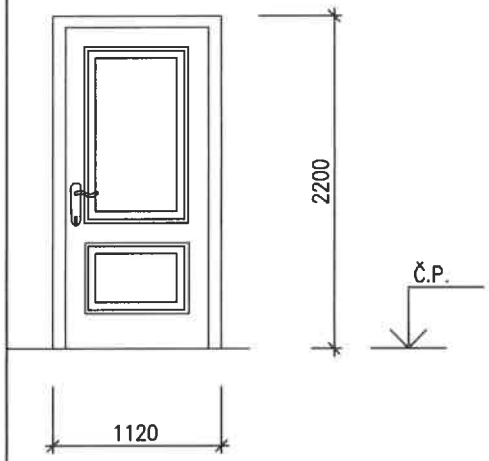

DVEŘNÍ KŘÍDLO

DVEŘE MASIVNÍ DŘEVĚNÉ DUBOVÉ S POLODRÁŽKOU, ATYPICKÉ, PAMÁTKOVÁ PROFILACE
DO KŘÍDLA VLOŽENY DŘEVĚNÉ KAZETY, ČLENĚNÍ DLE SCHÉMATU
POVRCHOVÁ ÚPRAVA TRANSPARENTNÍ LAK MATNÝ, URČENÝ PRO DANÉ PROVOZNÍ ZATÍŽENÍ (VEŘEJNÁ BUDOVA S INTENZIVNÍM PROVOZEM)

DVEŘNÍ ZÁRUBEŇ

DŘEVĚNÁ RÁMOVÁ ZÁRUBEŇ Z MASIVNÍHO DUBOVÉHO DŘEVA
PAMÁTKOVÁ PROFILACE, CELOOBVODOVÉ TĚSNĚNÍ
POVRCHOVÁ ÚPRAVA TRANSPARENTNÍ LAK MATNÝ, URČENÝ PRO DANÉ PROVOZNÍ ZATÍŽENÍ (VEŘEJNÁ BUDOVA S INTENZIVNÍM PROVOZEM)
ZÁRUBEŇ IMPREGNOVÁNA PROTI ZVÝŠENÉ VLHKOSTI ZDIVA

TEPELNĚ–TECHNICKÉ PARAMETRY

PRVEK BEZ POŽADAVKU

AKUSTICKÉ PARAMETRY

PRVEK BEZ POŽADAVKU

POŽÁRNÍ ODOLNOST

EI 30 DP3 – C2

KOVÁNÍ

KLIKA – KLIKA + VLOŽKOVÝ ZÁMEK V SYSTÉMU GENERÁLNÍHO KLÍČE
KOVÁNÍ MOSAZNÉ
SOUČÁSTÍ DODÁVKY JE I ZPRACOVÁNÍ SYSTÉMU GENERÁLNÍHO KLÍČE VE SPOLUPRÁCI SE STAVEBNÍKEM
PODLE TOHOTO SYSTÉMU BUDOU PROVEDENY ZÁMKY VE VŠECH 3 OBJEKTECH MUZEA

NA DVEŘE BUDE UMÍSTĚN NOVÝ NEREZOVÝ DVEŘNÍ VAČKOVÝ SAMOZAVÍRAČ S KLUZNOU LIŠTOU
(POKUD JSOU DVEŘE ZAVŘENÉ, NESMÍ RAMENO SAMOZAVÍRAČE TRČET DO PROSTORU)

SAMOZAVÍRAČ MUSÍ UMOŽŇOVAT OTEVŘENÍ DVEŘÍ DO ÚHLU MIN. 170°, SÍLA ZAVÍRÁNÍ PODLE HMOTNOSTI DVEŘÍ A DRUHU PROVOZU
U DVEŘÍ BEZ POŽÁRNÍ ODOLNOSTI SAMOZAVÍRAČE S MOŽNOSTÍ ARETACÍ V OTEVŘENÉ POLOZE

PRÁH

MOSAZNÁ PODLAHOVÁ PŘECHODOVÁ LIŠTA

POZNÁMKA

PROVEDENÍ KŘÍDLA, ZÁRUBNĚ, KOVÁNÍ A DALŠÍCH PRVKŮ VČETNĚ POVRCHOVÉ ÚPRAVY A BAREVNOSTI BUDE SHODNÉ SE STÁVAJÍCÍMI DVEŘMI MEZI OBJEKTY Č.P. 140 A 141, VIZ FOTODOKUMENTACE

PŘED REALIZACÍ BUDE PROVEDENO ZAMĚŘENÍ STAVEBNÍHO OTVORU A BUDE ZPRACOVÁNA DÍLENSKÁ DOKUMENTACE KTERÁ BUDE PŘEDÁNA STAVEBNÍKOVI A PROJEKTANTOVI K ODSOUHLASENÍ

OZNAČENÍ:	MUZEUM KAŠPERSKÉ HORY – III. ETAPA, PODETAPA C., STAVEBNÍ ÚPRAVY						
	název výkresu: PRVKY PSV – VNITŘNÍ	list/listů :					
	schéma (při pohledu z venkovní strany), rozměr:		1.PP	1.NP	2.NP	3.NP	4.NP	CELKEM
I/08	popis: VNITŘNÍ JEDNOKŘÍDLÉ OBLOŽKOVÉ DVEŘE DŘEVĚNÉ	L		1				1
		P						

POHLED 1:50

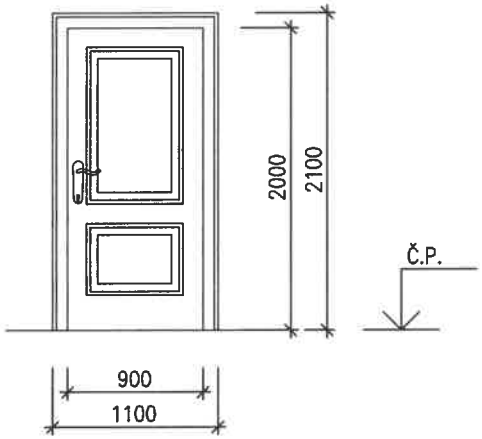

DVEŘNÍ KŘÍDLO

DVEŘE MASIVNÍ DŘEVĚNÉ DUBOVÉ S POLODRÁŽKOU, ATYPICKÉ, PAMÁTKOVÁ PROFILACE
DO KŘÍDLA VLOŽENY DŘEVĚNÉ KAZETY, ČLENĚNÍ DLE SCHÉMATU
POVRCHOVÁ ÚPRAVA TRANSPARENTNÍ LAK MATNÝ, URČENÝ PRO DANÉ PROVOZNÍ ZATÍŽENÍ
(VEŘEJNÁ BUDOVA S INTENZIVNÍM PROVOZEM)

DVEŘNÍ ZÁRUBEŇ

DŘEVĚNÁ OBLOŽKOVÁ ZÁRUBEŇ Z MASIVNÍHO DUBOVÉHO DŘEVA, ŠÍŘKA ZÁRUBNĚ 100 MM
PAMÁTKOVÁ PROFILACE, CELOOBVODOVÉ TĚSNĚNÍ
POVRCHOVÁ ÚPRAVA TRANSPARENTNÍ LAK MATNÝ, URČENÝ PRO DANÉ PROVOZNÍ ZATÍŽENÍ
(VEŘEJNÁ BUDOVA S INTENZIVNÍM PROVOZEM)
ZÁRUBEŇ IMPREGNOVÁNA PROTI ZVÝŠENÉ VLHKOSTI ZDIVA

TEPELNĚ–TECHNICKÉ PARAMETRY

PRVEK BEZ POŽADAVKU

AKUSTICKÉ PARAMETRY

PRVEK BEZ POŽADAVKU

POŽÁRNÍ ODOLNOST

PRVEK BEZ POŽADAVKU

KOVÁNÍ

KOVÁNÍ MOSAZNÉ, KLIKA – KLIKA + STANDARDNÍ WC ZÁMEK – UZAMKNUTÍ OTOČNÝM PRVKEM Z WC
S MOŽNOSTÍ NOUZOVÉHO OTEVŘENÍ Z VNĚJŠÍ STRANY (NAPŘ. ČTYŘHRAN)

NA DVEŘE BUDE UMÍSTĚN NOVÝ NEREZOVÝ DVEŘNÍ VAČKOVÝ SAMOZAVÍRAČ S KLUZNOU LIŠTOU
(POKUD JSOU DVEŘE ZAVŘENÉ, NESMÍ RAMENO SAMOZAVÍRAČE TRČET DO PROSTORU)

SAMOZAVÍRAČ MUSÍ UMOŽŇOVAT OTEVŘENÍ DVEŘÍ DO ÚHLU MIN. 170°, SÍLA ZAVÍRÁNÍ PODLE HMOTNOSTI DVEŘÍ A DRUHU PROVOZU
U DVEŘÍ BEZ POŽÁRNÍ ODOLNOSTI SAMOZAVÍRAČE S MOŽNOSTÍ ARETACÍ V OTEVŘENÉ POLOZE

PRÁH

MOSAZNÁ PODLAHOVÁ PŘECHODOVÁ LIŠTA

DOPLŇKY

INVALIDNÍ MADLO NA CELOU ŠÍŘKU DVEŘÍ NA OPAČNÉ STRANĚ NEŽ JSOU ZÁVĚSY
MADLO MOSAZNÉ

POZNÁMKA

PROVEDENÍ KŘÍDLA, ZÁRUBNĚ, KOVÁNÍ A DALŠÍCH PRVKŮ VČETNĚ POVRCHOVÉ ÚPRAVY A BAREVNOSTI BUDE
SHODNÉ SE STÁVAJÍCÍMI DVEŘMI MEZI OBJEKTY Č.P. 140 A 141, VIZ FOTODOKUMENTACE

PŘED REALIZACÍ BUDE PROVEDENO ZAMĚŘENÍ STAVEBNÍHO OTVORU A BUDE ZPRACOVÁNA DÍLENSKÁ DOKUMENTACE
KTERÁ BUDE PŘEDÁNA STAVEBNÍKOVI A PROJEKTANTOVI K ODSOUHLASENÍ

OZNAČENÍ:	MUZEUM KAŠPERSKÉ HORY – III. ETAPA, PODETAPA C., STAVEBNÍ ÚPRAVY	
	název výkresu: PRVKY PSV – VNITŘNÍ	list/listů :
	schéma (při pohledu z venkovní strany), rozměr:	

	1.PP	1.NP	2.NP	3.NP	4.NP	CELKEM
L		3			3	6
P		1				1

I/09

popis:

VNITŘNÍ JEDNOKŘÍDLÉ OBLOŽKOVÉ DVEŘE DŘEVĚNÉ

POHLED 1:50

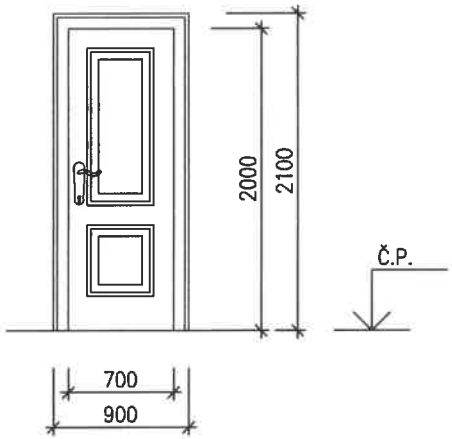

DVEŘNÍ KŘÍDLO

DVEŘE MASIVNÍ DŘEVĚNÉ DUBOVÉ S POLODRÁŽKOU, ATYPICKÉ, PAMÁTKOVÁ PROFILACE
DO KŘÍDLA VLOŽENY DŘEVĚNÉ KAZETY, ČLENĚNÍ DLE SCHÉMATU
POVRCHOVÁ ÚPRAVA TRANSPARENTNÍ LAK MATNÝ, URČENÝ PRO DANÉ PROVOZNÍ ZATÍŽENÍ
(VEŘEJNÁ BUDOVA S INTENZIVNÍM PROVOZEM)

DVEŘNÍ ZÁRUBEŇ

DŘEVĚNÁ OBLOŽKOVÁ ZÁRUBEŇ Z MASIVNÍHO DUBOVÉHO DŘEVA, ŠÍŘKA ZÁRUBNĚ 100, RESP. 125 MM
PAMÁTKOVÁ PROFILACE, CELOOBVODOVÉ TĚSNĚNÍ
POVRCHOVÁ ÚPRAVA TRANSPARENTNÍ LAK MATNÝ, URČENÝ PRO DANÉ PROVOZNÍ ZATÍŽENÍ
(VEŘEJNÁ BUDOVA S INTENZIVNÍM PROVOZEM)
ZÁRUBEŇ IMPREGNOVÁNA PROTI ZVÝŠENÉ VLHKOSTI ZDIVA

TEPELNĚ–TECHNICKÉ PARAMETRY

PRVEK BEZ POŽADAVKU

AKUSTICKÉ PARAMETRY

PRVEK BEZ POŽADAVKU

POŽÁRNÍ ODOLNOST

PRVEK BEZ POŽADAVKU

KOVÁNÍ

KOVÁNÍ MOSAZNÉ, KLIKA – KLIKA + STANDARDNÍ WC ZÁMEK – UZAMKNUTÍ OTOČNÝM PRVKEM Z WC
S MOŽNOSTÍ NOUZOVÉHO OTEVŘENÍ Z VNĚJŠÍ STRANY (NAPŘ. ČTYŘHRAN)

PRÁH

MOSAZNÁ PODLAHOVÁ PŘECHODOVÁ LIŠTA

DOPLŇKY

SOUČÁSTÍ DODÁVKY PRVKU JSOU I PODLAHOVÉ MOSAZNÉ ZARÁŽKY, ŠROUBOVANÉ DO PODLAHY
(KONKRÉTNÍ UMÍSTĚNÍ ZARÁŽEK DLE POŽADAVKU STAVEBNÍKA)

POZNÁMKA

PROVEDENÍ KŘÍDLA, ZÁRUBNĚ, KOVÁNÍ A DALŠÍCH PRVKŮ VČETNĚ POVRCHOVÉ ÚPRAVY A BAREVNOSTI BUDE
SHODNÉ SE STÁVAJÍCÍMI DVEŘMI MEZI OBJEKTY Č.P. 140 A 141, VIZ FOTODOKUMENTACE

PŘED REALIZACÍ BUDE PROVEDENO ZAMĚŘENÍ STAVEBNÍHO OTVORU A BUDE ZPRACOVÁNA DÍLENSKÁ DOKUMENTACE
KTERÁ BUDE PŘEDÁNA STAVEBNÍKOVI A PROJEKTANTOVI K ODSOUHLASENÍ

OZNAČENÍ:	MUZEUM KAŠPERSKÉ HORY – III. ETAPA, PODETAPA C., STAVEBNÍ ÚPRAVY	
	název výkresu: PRVKY PSV – VNITŘNÍ	list/listů :
	schéma (při pohledu z venkovní strany), rozměr:	

	1.PP	1.NP	2.NP	3.NP	4.NP	CELKEM
L		1			1	2
P		2			1	3

I/10

popis:

VNITŘNÍ JEDNOKŘÍDLÉ OBLOŽKOVÉ DVEŘE DŘEVĚNÉ

POHLED 1:50

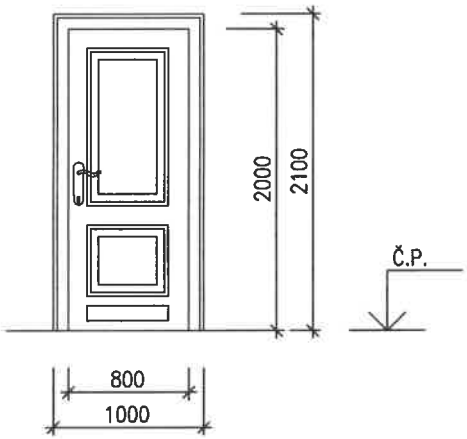

DVEŘNÍ KŘÍDLO

DVEŘE MASIVNÍ DŘEVĚNÉ DUBOVÉ S POLODRÁŽKOU, ATYPICKÉ, PAMÁTKOVÁ PROFILACE
DO KŘÍDLA VLOŽENY DŘEVĚNÉ KAZETY, ČLENĚNÍ DLE SCHÉMATU
POVRCHOVÁ ÚPRAVA TRANSPARENTNÍ LAK MATNÝ, URČENÝ PRO DANÉ PROVOZNÍ ZATÍŽENÍ
(VEŘEJNÁ BUDOVA S INTENZIVNÍM PROVOZEM)

DVEŘNÍ ZÁRUBEŇ

DŘEVĚNÁ OBLOŽKOVÁ ZÁRUBEŇ Z MASIVNÍHO DUBOVÉHO DŘEVA, ŠÍŘKA ZÁRUBNĚ 100, RESP. 125 MM
PAMÁTKOVÁ PROFILACE, CELOOBVODOVÉ TĚSNĚNÍ
POVRCHOVÁ ÚPRAVA TRANSPARENTNÍ LAK MATNÝ, URČENÝ PRO DANÉ PROVOZNÍ ZATÍŽENÍ
(VEŘEJNÁ BUDOVA S INTENZIVNÍM PROVOZEM)
ZÁRUBEŇ IMPREGNOVÁNA PROTI ZVÝŠENÉ VLHKOSTI ZDIVA

TEPELNĚ–TECHNICKÉ PARAMETRY

PRVEK BEZ POŽADAVKU

AKUSTICKÉ PARAMETRY

PRVEK BEZ POŽADAVKU

POŽÁRNÍ ODOLNOST

PRVEK BEZ POŽADAVKU

KOVÁNÍ

KLIKA – KLIKA + VLOŽKOVÝ ZÁMEK V SYSTÉMU GENERÁLNÍHO KLÍČE
KOVÁNÍ MOSAZNÉ

SOUČÁSTÍ DODÁVKY JE I ZPRACOVÁNÍ SYSTÉMU GENERÁLNÍHO KLÍČE VE SPOLUPRÁCI SE STAVEBNÍKEM
PODLE TOHOTO SYSTÉMU BUDOU PROVEDENY ZÁMKY VE VŠECH 3 OBJEKTECH MUZEA

NA DVEŘE BUDE UMÍSTĚN NOVÝ NEREZOVÝ DVEŘNÍ VAČKOVÝ SAMOZAVÍRAČ S KLUZNOU LIŠTOU
(POKUD JSOU DVEŘE ZAVŘENÉ, NESMÍ RAMENO SAMOZAVÍRAČE TRČET DO PROSTORU)

SAMOZAVÍRAČ MUSÍ UMOŽŇOVAT OTEVŘENÍ DVEŘÍ DO ÚHLU MIN. 170°, SÍLA ZAVÍRÁNÍ PODLE HMOTNOSTI DVEŘÍ A DRUHU PROVOZU
U DVEŘÍ BEZ POŽÁRNÍ ODOLNOSTI SAMOZAVÍRAČE S MOŽNOSTÍ ARETACÍ V OTEVŘENÉ POLOZE

PRÁH

MOSAZNÁ PODLAHOVÁ PŘECHODOVÁ LIŠTA

DOPLŇKY

VE SPODNÍ ČÁSTI DVEŘNÍHO KŘÍDLA UMÍSTĚNA VĚTRACÍ MŘÍŽKA – Z DUBOVÉHO DŘEVA
ROZMĚR CCA 550x100 MM, PRŮDUCHY VYFRÉZOVÁNY

POZNÁMKA

PROVEDENÍ KŘÍDLA, ZÁRUBNĚ, KOVÁNÍ A DALŠÍCH PRVKŮ VČETNĚ POVRCHOVÉ ÚPRAVY A BAREVNOSTI BUDE
SHODNÉ SE STÁVAJÍCÍMI DVEŘMI MEZI OBJEKTY Č.P. 140 A 141, VIZ FOTODOKUMENTACE

PŘED REALIZACÍ BUDE PROVEDENO ZAMĚŘENÍ STAVEBNÍHO OTVORU A BUDE ZPRACOVÁNA DÍLENSKÁ DOKUMENTACE
KTERÁ BUDE PŘEDÁNA STAVEBNÍKOVI A PROJEKTANTOVI K ODSOUHLASENÍ

OZNAČENÍ:	MUZEUM KAŠPERSKÉ HORY – III. ETAPA, PODETAPA C., STAVEBNÍ ÚPRAVY						
	název výkresu: PRVKY PSV – VNITŘNÍ	list/listů :					
	schéma (při pohledu z venkovní strany), rozměr:		1.PP	1.NP	2.NP	3.NP	4.NP	CELKEM
I/11	popis: DŘEVĚNÉ OBLOŽENÍ OSTĚNÍ A NADPRAŽÍ OTVORU	KS			1			1

POHLED 1:50

PODLED NA OTVOR

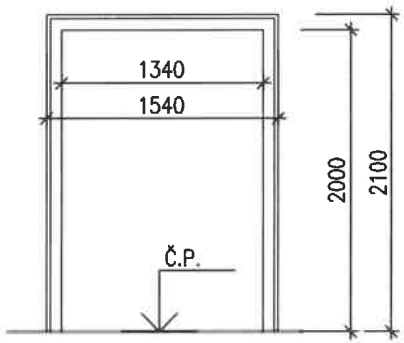

BOČNÍ KAZETA V OSTĚNÍ

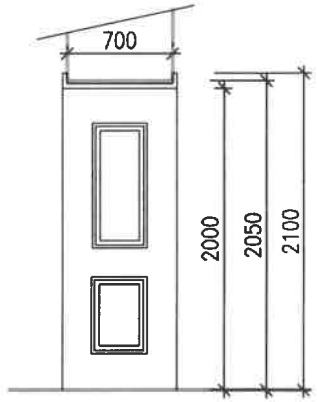

HORNÍ KAZETA V NADPRAŽÍ

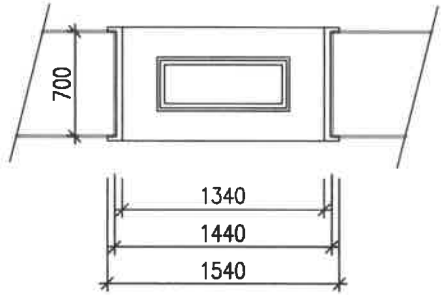

KONSTRUKCE PRVKU

OBLOŽENÍ MASIVNÍ DŘEVĚNÉ DUBOVÉ, ATYPICKÉ, PAMÁTKOVÁ PROFILACE S VLOŽENÝMI KAZETAMI, ČLENĚNÍ DLE SCHÉMATU

POVRCHOVÁ ÚPRAVA TRANSPARENTNÍ LAK MATNÝ, URČENÝ PRO DANÉ PROVOZNÍ ZATÍŽENÍ (VEŘEJNÁ BUDOVA S INTENZIVNÍM PROVOZEM)

POZNÁMKA

PROVEDENÍ KAZET A PROFILACE PRVKŮ VČETNĚ POVRCHOVÉ ÚPRAVY A BAREVNOSTI BUDE SHODNÉ SE STÁVAJÍCÍMI DVEŘMI MEZI OBJEKTY Č.P. 140 A 141, VIZ FOTODOKUMENTACE

PŘED REALIZACÍ BUDE PROVEDENO ZAMĚŘENÍ STAVEBNÍHO OTVORU A BUDE ZPRACOVÁNA DÍLENSKÁ DOKUMENTACE KTERÁ BUDE PŘEDÁNA STAVEBNÍKOVI A PROJEKTANTOVI K ODSOUHLASENÍ

OZNAČENÍ:	MUZEUM KAŠPERSKÉ HORY – III. ETAPA, PODETAPA C., STAVEBNÍ ÚPRAVY						
	název výkresu: PRVKY PSV – VNITŘNÍ	list/listů :					
	schéma (při pohledu z venkovní strany), rozměr:		1.PP	1.NP	2.NP	3.NP	4.NP	CELKEM
I/12	popis:	L			1			1
		P						

POHLED 1:50

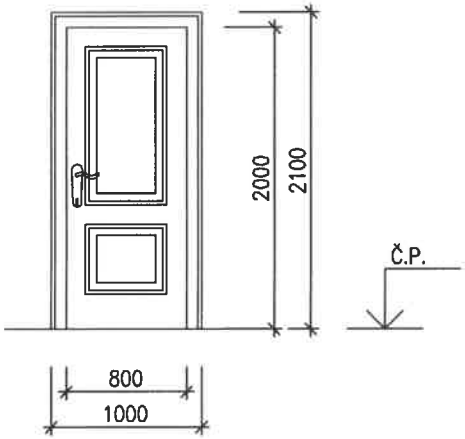

DVEŘNÍ KŘÍDLO

DVEŘE MASIVNÍ DŘEVĚNÉ DUBOVÉ S POLODRÁŽKOU, ATYPICKÉ, PAMÁTKOVÁ PROFILACE
DO KŘÍDLA VLOŽENY DŘEVĚNÉ KAZETY, ČLENĚNÍ DLE SCHÉMATU
POVRCHOVÁ ÚPRAVA TRANSPARENTNÍ LAK MATNÝ, URČENÝ PRO DANÉ PROVOZNÍ ZATÍŽENÍ
(VEŘEJNÁ BUDOVA S INTENZIVNÍM PROVOZEM)

DVEŘNÍ ZÁRUBEŇ

DŘEVĚNÁ OBLOŽKOVÁ ZÁRUBEŇ Z MASIVNÍHO DUBOVÉHO DŘEVA, ŠÍŘKA ZÁRUBNĚ 100 MM
PAMÁTKOVÁ PROFILACE, CELOOBVODOVÉ TĚSNĚNÍ
POVRCHOVÁ ÚPRAVA TRANSPARENTNÍ LAK MATNÝ, URČENÝ PRO DANÉ PROVOZNÍ ZATÍŽENÍ
(VEŘEJNÁ BUDOVA S INTENZIVNÍM PROVOZEM)

TEPELNĚ–TECHNICKÉ PARAMETRY

PRVEK BEZ POŽADAVKU

AKUSTICKÉ PARAMETRY

VZDUCHOVÁ NEPRŮZVUČNOST CELÉHO PRVKU Rw = 32 dB

POŽÁRNÍ ODOLNOST

PRVEK BEZ POŽADAVKU

KOVÁNÍ

KLIKA – KLIKA + VLOŽKOVÝ ZÁMEK V SYSTÉMU GENERÁLNÍHO KLÍČE
KOVÁNÍ MOSAZNÉ
SOUČÁSTÍ DODÁVKY JE I ZPRACOVÁNÍ SYSTÉMU GENERÁLNÍHO KLÍČE VE SPOLUPRÁCI SE STAVEBNÍKEM
PODLE TOHOTO SYSTÉMU BUDOU PROVEDENY ZÁMKY VE VŠECH 3 OBJEKTECH MUZEA

PRÁH

MOSAZNÁ PODLAHOVÁ PŘECHODOVÁ LIŠTA

DOPLŇKY

SOUČÁSTÍ DODÁVKY PRVKU JSOU I PODLAHOVÉ MOSAZNÉ ZARÁŽKY, ŠROUBOVANÉ DO PODLAHY
(KONKRÉTNÍ UMÍSTĚNÍ ZARÁŽEK DLE POŽADAVKU STAVEBNÍKA)

POZNÁMKA

PROVEDENÍ KŘÍDLA, ZÁRUBNĚ, KOVÁNÍ A DALŠÍCH PRVKŮ VČETNĚ POVRCHOVÉ ÚPRAVY A BAREVNOSTI BUDE SHODNÉ SE STÁVAJÍCÍMI DVEŘMI MEZI OBJEKTY Č.P. 140 A 141, VIZ FOTODOKUMENTACE

PŘED REALIZACÍ BUDE PROVEDENO ZAMĚŘENÍ STAVEBNÍHO OTVORU A BUDE ZPRACOVÁNA DÍLENSKÁ DOKUMENTACE KTERÁ BUDE PŘEDÁNA STAVEBNÍKOVI A PROJEKTANTOVI K ODSOUHLASENÍ

OZNAČENÍ:	MUZEUM KAŠPERSKÉ HORY – III. ETAPA, PODETAPA C., STAVEBNÍ ÚPRAVY						
	název výkresu: PRVKY PSV – VNITŘNÍ	list/listů :					
	schéma (při pohledu z venkovní strany), rozměr:		1.PP	1.NP	2.NP	3.NP	4.NP	CELKEM
I/13	popis: DŘEVĚNÉ OBLOŽENÍ OSTĚNÍ A NADPRAŽÍ OTVORU 1390/2050	KS			1			1

POHLED 1:50

PODLED NA OTVOR

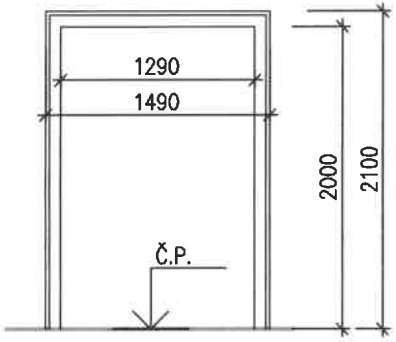

BOČNÍ KAZETA V OSTĚNÍ

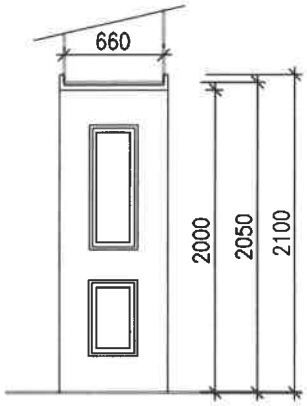

HORNÍ KAZETA V NADPRAŽÍ

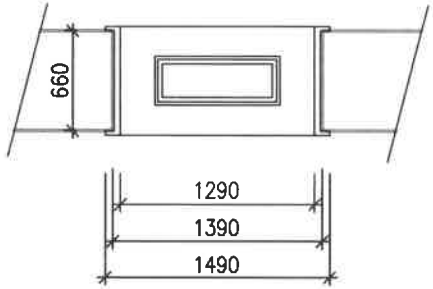

KONSTRUKCE PRVKU

OBLOŽENÍ MASIVNÍ DŘEVĚNÉ DUBOVÉ, ATYPICKÉ, PAMÁTKOVÁ PROFILACE
S VLOŽENÝMI KAZETAMI, ČLENĚNÍ DLE SCHÉMATU

POVRCHOVÁ ÚPRAVA TRANSPARENTNÍ LAK MATNÝ, URČENÝ PRO DANÉ PROVOZNÍ ZATÍŽENÍ
(VEŘEJNÁ BUDOVA S INTENZIVNÍM PROVOZEM)

POZNÁMKA

PROVEDENÍ KAZET A PROFILACE PRVKŮ VČETNĚ POVRCHOVÉ ÚPRAVY A BAREVNOSTI BUDE
SHODNÉ SE STÁVAJÍCÍMI DVEŘMI MEZI OBJEKTY Č.P. 140 A 141, VIZ FOTODOKUMENTACE

PŘED REALIZACÍ BUDE PROVEDENO ZAMĚŘENÍ STAVEBNÍHO OTVORU A BUDE ZPRACOVÁNA DÍLENSKÁ DOKUMENTACE
KTERÁ BUDE PŘEDÁNA STAVEBNÍKOVI A PROJEKTANTOVI K ODSOUHLASENÍ

OZNAČENÍ:	MUZEUM KAŠPERSKÉ HORY – III. ETAPA, PODETAPA C., STAVEBNÍ ÚPRAVY						
	název výkresu: PRVKY PSV – VNITŘNÍ	list/listů :					
	schéma (při pohledu z venkovní strany), rozměr:		1.PP	1.NP	2.NP	3.NP	4.NP	CELKEM
I/14	popis: DŘEVĚNÉ OBLOŽENÍ OSTĚNÍ A NADPRAŽÍ OTVORU 1390/2050	KS			1			1

POHLED 1:50

PODLED NA OTVOR

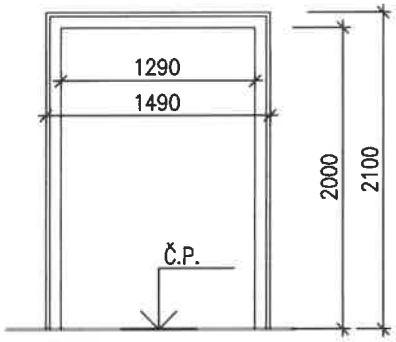

BOČNÍ KAZETA V OSTĚNÍ

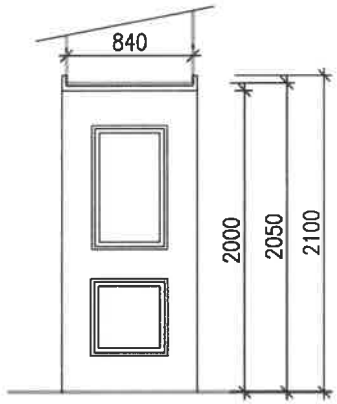

HORNÍ KAZETA V NADPRAŽÍ

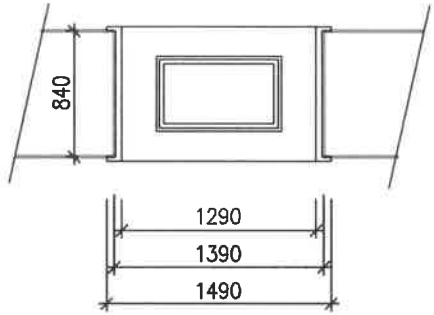

KONSTRUKCE PRVKU

OBLOŽENÍ MASIVNÍ DŘEVĚNÉ DUBOVÉ, ATYPICKÉ, PAMÁTKOVÁ PROFILACE
S VLOŽENÝMI KAZETAMI, ČLENĚNÍ DLE SCHÉMATU

POVRCHOVÁ ÚPRAVA TRANSPARENTNÍ LAK MATNÝ, URČENÝ PRO DANÉ PROVOZNÍ ZATÍŽENÍ
(VEŘEJNÁ BUDOVA S INTENZIVNÍM PROVOZEM)

POZNÁMKA

PROVEDENÍ KAZET A PROFILACE PRVKŮ VČETNĚ POVRCHOVÉ ÚPRAVY A BAREVNOSTI BUDE
SHODNÉ SE STÁVAJÍCÍMI DVEŘMI MEZI OBJEKTY Č.P. 140 A 141, VIZ FOTODOKUMENTACE

PŘED REALIZACÍ BUDE PROVEDENO ZAMĚŘENÍ STAVEBNÍHO OTVORU A BUDE ZPRACOVÁNA DÍLENSKÁ DOKUMENTACE
KTERÁ BUDE PŘEDÁNA STAVEBNÍKOVI A PROJEKTANTOVI K ODSOUHLASENÍ

OZNAČENÍ:	MUZEUM KAŠPERSKÉ HORY – III. ETAPA, PODETAPA C., STAVEBNÍ ÚPRAVY						
	název výkresu: PRVKY PSV – VNITŘNÍ	*list/listů :*					
	schéma (při pohledu z venkovní strany), rozměr:		1.PP	1.NP	2.NP	3.NP	4.NP	CELKEM
I/15		L			1	1		2
		P			1	1		2

popis:

VNITŘNÍ DVOUKŘÍDLÉ OBLOŽKOVÉ DVEŘE DŘEVĚNÉ

POHLED 1:50

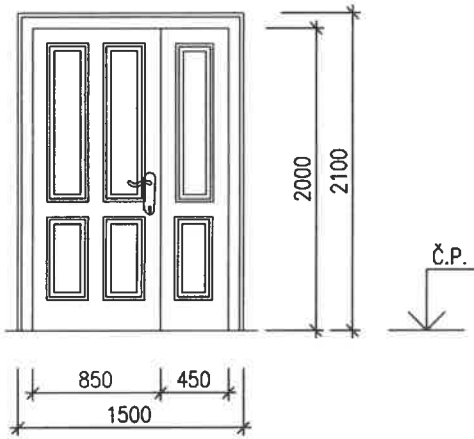

DVEŘNÍ KŘÍDLO

DVEŘE MASIVNÍ DŘEVĚNÉ DUBOVÉ S POLODRÁŽKOU, ATYPICKÉ, PAMÁTKOVÁ PROFILACE
DO KŘÍDLA VLOŽENY DŘEVĚNÉ KAZETY, ČLENĚNÍ DLE SCHÉMATU
POVRCHOVÁ ÚPRAVA TRANSPARENTNÍ LAK MATNÝ, URČENÝ PRO DANÉ PROVOZNÍ ZATÍŽENÍ
(VEŘEJNÁ BUDOVA S INTENZIVNÍM PROVOZEM)

DVEŘNÍ ZÁRUBEŇ

DŘEVĚNÁ OBLOŽKOVÁ ZÁRUBEŇ Z MASIVNÍHO DUBOVÉHO DŘEVA, ŠÍŘKA ZÁRUBNĚ 200 MM
PAMÁTKOVÁ PROFILACE, CELOOBVODOVÉ TĚSNĚNÍ
POVRCHOVÁ ÚPRAVA TRANSPARENTNÍ LAK MATNÝ, URČENÝ PRO DANÉ PROVOZNÍ ZATÍŽENÍ
(VEŘEJNÁ BUDOVA S INTENZIVNÍM PROVOZEM)
ZÁRUBEŇ IMPREGNOVÁNA PROTI ZVÝŠENÉ VLHKOSTI ZDIVA

TEPELNĚ–TECHNICKÉ PARAMETRY

PRVEK BEZ POŽADAVKU

AKUSTICKÉ PARAMETRY

PRVEK BEZ POŽADAVKU

POŽÁRNÍ ODOLNOST

EI 30 DP3 – C2

KOVÁNÍ

KLIKA – KLIKA + VLOŽKOVÝ ZÁMEK V SYSTÉMU GENERÁLNÍHO KLÍČE
KOVÁNÍ MOSAZNÉ
SOUČÁSTÍ DODÁVKY JE I ZPRACOVÁNÍ SYSTÉMU GENERÁLNÍHO KLÍČE VE SPOLUPRÁCI SE STAVEBNÍKEM
PODLE TOHOTO SYSTÉMU BUDOU PROVEDENY ZÁMKY VE VŠECH 3 OBJEKTECH MUZEA

NA DVEŘE BUDE UMÍSTĚN NOVÝ NEREZOVÝ DVEŘNÍ VAČKOVÝ SAMOZAVÍRAČ S KLUZNOU LIŠTOU NA OBOU KŘÍDLECH (POKUD JSOU DVEŘE ZAVŘENÉ, NESMÍ RAMENO SAMOZAVÍRAČE TRČET DO PROSTORU)
SAMOZAVÍRAČE BUDOU VČETNĚ KOORDINÁTORU ZAVÍRÁNÍ, KTERÝ BUDE SOUČÁSTÍ KLUZNÉ LIŠTY A BUDE ZAJIŠŤOVAT SPRÁVNÉ POŘADÍ UZAVŘENÍ DVEŘÍ
SAMOZAVÍRAČ MUSÍ UMOŽŇOVAT OTEVŘENÍ DVEŘÍ DO ÚHLU MIN. 170°, SÍLA ZAVÍRÁNÍ PODLE HMOTNOSTI DVEŘÍ A DRUHU PROVOZU
U DVEŘÍ BEZ POŽÁRNÍ ODOLNOSTI SAMOZAVÍRAČE S MOŽNOSTÍ ARETACÍ V OTEVŘENÉ POLOZE

SOUČÁSTÍ SAMOZAVÍRAČE BUDE I MECHANIZMUS S MAGNETY, KTERÝ BUDE UMOŽŇOVAT DRŽENÍ OTEVŘENÝCH DVEŘÍ
DVEŘE V NORMÁLNÍ POLOZE OTEVŘENY – DRŽENY MAGNETEM
PO VYSLÁNÍ SIGNÁLU Z POŽÁRNÍHO ČIDLA MAGNETY DVEŘE PUSTÍ A SAMOZAVÍRAČ JE ZAVŘE

PRÁH

MOSAZNÁ PODLAHOVÁ PŘECHODOVÁ LIŠTA

POZNÁMKA

PROVEDENÍ KŘÍDLA, ZÁRUBNĚ, KOVÁNÍ A DALŠÍCH PRVKŮ VČETNĚ POVRCHOVÉ ÚPRAVY A BAREVNOSTI BUDE SHODNÉ SE STÁVAJÍCÍMI DVEŘMI MEZI OBJEKTY Č.P. 140 A 141, VIZ FOTODOKUMENTACE

PŘED REALIZACÍ BUDE PROVEDENO ZAMĚŘENÍ STAVEBNÍHO OTVORU A BUDE ZPRACOVÁNA DÍLENSKÁ DOKUMENTACE KTERÁ BUDE PŘEDÁNA STAVEBNÍKOVI A PROJEKTANTOVI K ODSOUHLASENÍ

OZNAČENÍ:	MUZEUM KAŠPERSKÉ HORY – III. ETAPA, PODETAPA C., STAVEBNÍ ÚPRAVY						
	název výkresu: PRVKY PSV – VNITŘNÍ	list/listů :					
	schéma (při pohledu z venkovní strany), rozměr:		1.PP	1.NP	2.NP	3.NP	4.NP	CELKEM
I/16	popis: DŘEVĚNÉ OBLOŽENÍ OSTĚNÍ A NADPRAŽÍ OTVORU	KS			1			1

POHLED 1:50

PODLED NA OTVOR

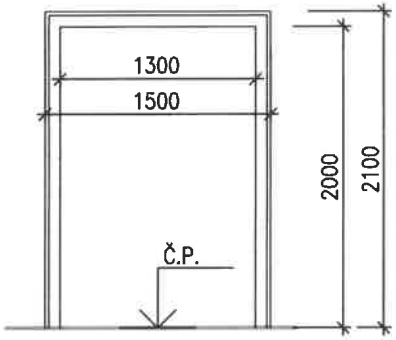

BOČNÍ KAZETA V OSTĚNÍ

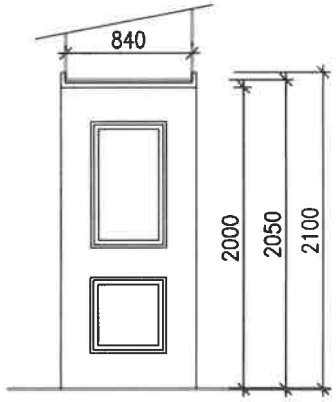

HORNÍ KAZETA V NADPRAŽÍ

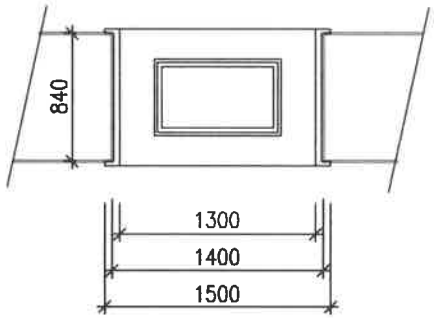

KONSTRUKCE PRVKU

OBLOŽENÍ MASIVNÍ DŘEVĚNÉ DUBOVÉ, ATYPICKÉ, PAMÁTKOVÁ PROFILACE
S VLOŽENÝMI KAZETAMI, ČLENĚNÍ DLE SCHÉMATU

POVRCHOVÁ ÚPRAVA TRANSPARENTNÍ LAK MATNÝ, URČENÝ PRO DANÉ PROVOZNÍ ZATÍŽENÍ
(VEŘEJNÁ BUDOVA S INTENZIVNÍM PROVOZEM)

POZNÁMKA

PROVEDENÍ KAZET A PROFILACE PRVKŮ VČETNĚ POVRCHOVÉ ÚPRAVY A BAREVNOSTI BUDE
SHODNÉ SE STÁVAJÍCÍMI DVEŘMI MEZI OBJEKTY Č.P. 140 A 141, VIZ FOTODOKUMENTACE

PŘED REALIZACÍ BUDE PROVEDENO ZAMĚŘENÍ STAVEBNÍHO OTVORU A BUDE ZPRACOVÁNA DÍLENSKÁ DOKUMENTACE
KTERÁ BUDE PŘEDÁNA STAVEBNÍKOVI A PROJEKTANTOVI K ODSOUHLASENÍ

OZNAČENÍ:	MUZEUM KAŠPERSKÉ HORY – III. ETAPA, PODETAPA C., STAVEBNÍ ÚPRAVY						
	název výkresu: PRVKY PSV – VNITŘNÍ	*list/listů :*					
	schéma (při pohledu z venkovní strany), rozměr:		1.PP	1.NP	2.NP	3.NP	4.NP	CELKEM
I/17	*popis:* DŘEVĚNÉ OBLOŽENÍ OSTĚNÍ A NADPRAŽÍ OTVORU	KS				1		1

POHLED 1:50

PODLED NA OTVOR

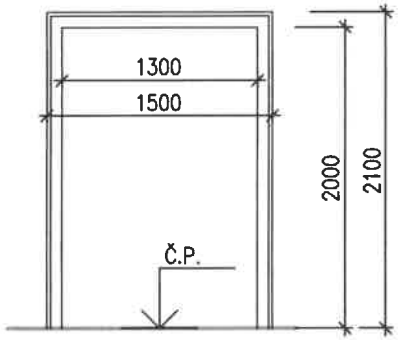

BOČNÍ KAZETA V OSTĚNÍ

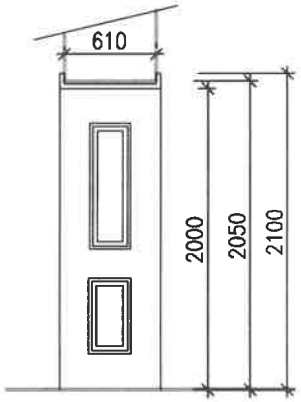

HORNÍ KAZETA V NADPRAŽÍ

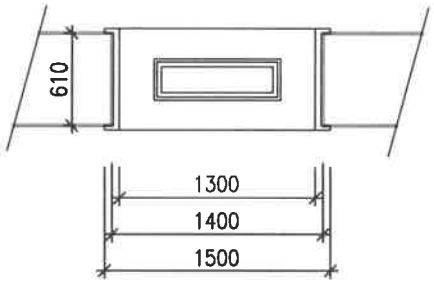

KONSTRUKCE PRVKU

OBLOŽENÍ MASIVNÍ DŘEVĚNÉ DUBOVÉ, ATYPICKÉ, PAMÁTKOVÁ PROFILACE
S VLOŽENÝMI KAZETAMI, ČLENĚNÍ DLE SCHÉMATU

POVRCHOVÁ ÚPRAVA TRANSPARENTNÍ LAK MATNÝ, URČENÝ PRO DANÉ PROVOZNÍ ZATÍŽENÍ
(VEŘEJNÁ BUDOVA S INTENZIVNÍM PROVOZEM)

POZNÁMKA

PROVEDENÍ KAZET A PROFILACE PRVKŮ VČETNĚ POVRCHOVÉ ÚPRAVY A BAREVNOSTI BUDE
SHODNÉ SE STÁVAJÍCÍMI DVEŘMI MEZI OBJEKTY Č.P. 140 A 141, VIZ FOTODOKUMENTACE

PŘED REALIZACÍ BUDE PROVEDENO ZAMĚŘENÍ STAVEBNÍHO OTVORU A BUDE ZPRACOVÁNA DÍLENSKÁ DOKUMENTACE
KTERÁ BUDE PŘEDÁNA STAVEBNÍKOVI A PROJEKTANTOVI K ODSOUHLASENÍ

OZNAČENÍ:	MUZEUM KAŠPERSKÉ HORY – III. ETAPA, PODETAPA C., STAVEBNÍ ÚPRAVY						
	název výkresu: PRVKY PSV – VNITŘNÍ	list/listů :					
	schéma (při pohledu z venkovní strany), rozměr:		1.PP	1.NP	2.NP	3.NP	4.NP	CELKEM
I/18	popis: DŘEVĚNÉ OBLOŽENÍ OSTĚNÍ A NADPRAŽÍ OTVORU	KS				1		1

POHLED 1:50

PODLED NA OTVOR

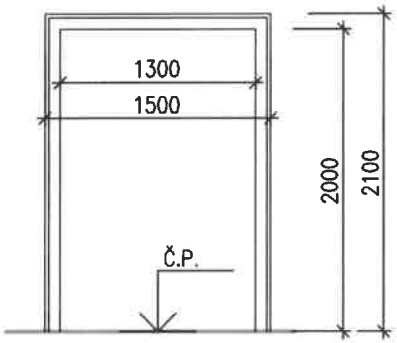

BOČNÍ KAZETA V OSTĚNÍ

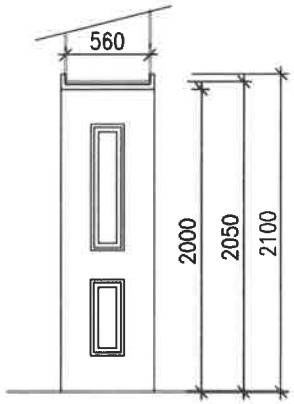

HORNÍ KAZETA V NADPRAŽÍ

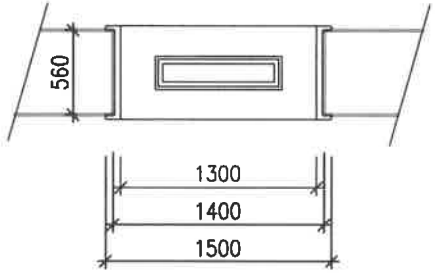

KONSTRUKCE PRVKU

OBLOŽENÍ MASIVNÍ DŘEVĚNÉ DUBOVÉ, ATYPICKÉ, PAMÁTKOVÁ PROFILACE
S VLOŽENÝMI KAZETAMI, ČLENĚNÍ DLE SCHÉMATU

POVRCHOVÁ ÚPRAVA TRANSPARENTNÍ LAK MATNÝ, URČENÝ PRO DANÉ PROVOZNÍ ZATÍŽENÍ
(VEŘEJNÁ BUDOVA S INTENZIVNÍM PROVOZEM)

POZNÁMKA

PROVEDENÍ KAZET A PROFILACE PRVKŮ VČETNĚ POVRCHOVÉ ÚPRAVY A BAREVNOSTI BUDE
SHODNÉ SE STÁVAJÍCÍMI DVEŘMI MEZI OBJEKTY Č.P. 140 A 141, VIZ FOTODOKUMENTACE

PŘED REALIZACÍ BUDE PROVEDENO ZAMĚŘENÍ STAVEBNÍHO OTVORU A BUDE ZPRACOVÁNA DÍLENSKÁ DOKUMENTACE
KTERÁ BUDE PŘEDÁNA STAVEBNÍKOVI A PROJEKTANTOVI K ODSOUHLASENÍ

OZNAČENÍ:	MUZEUM KAŠPERSKÉ HORY – III. ETAPA, PODETAPA C., STAVEBNÍ ÚPRAVY						
	název výkresu: PRVKY PSV – VNITŘNÍ	list/listů :					
	schéma (při pohledu z venkovní strany), rozměr:		1.PP	1.NP	2.NP	3.NP	4.NP	CELKEM
I/19	popis: DŘEVĚNÉ OBLOŽENÍ OSTĚNÍ A NADPRAŽÍ OTVORU	KS				1		1

POHLED 1:50

PODLED NA OTVOR

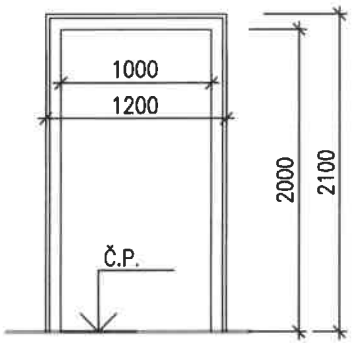

BOČNÍ KAZETA V OSTĚNÍ

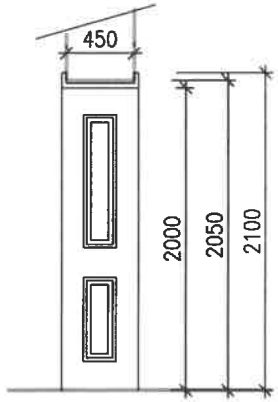

HORNÍ KAZETA V NADPRAŽÍ

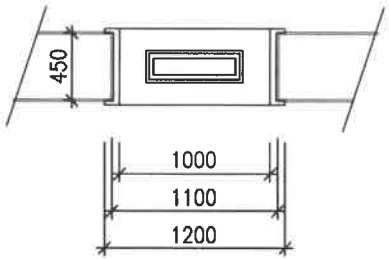

KONSTRUKCE PRVKU

OBLOŽENÍ MASIVNÍ DŘEVĚNÉ DUBOVÉ, ATYPICKÉ, PAMÁTKOVÁ PROFILACE
S VLOŽENÝMI KAZETAMI, ČLENĚNÍ DLE SCHÉMATU

POVRCHOVÁ ÚPRAVA TRANSPARENTNÍ LAK MATNÝ, URČENÝ PRO DANÉ PROVOZNÍ ZATÍŽENÍ
(VEŘEJNÁ BUDOVA S INTENZIVNÍM PROVOZEM)

POZNÁMKA

PROVEDENÍ KAZET A PROFILACE PRVKŮ VČETNĚ POVRCHOVÉ ÚPRAVY A BAREVNOSTI BUDE
SHODNÉ SE STÁVAJÍCÍMI DVEŘMI MEZI OBJEKTY Č.P. 140 A 141, VIZ FOTODOKUMENTACE

PŘED REALIZACÍ BUDE PROVEDENO ZAMĚŘENÍ STAVEBNÍHO OTVORU A BUDE ZPRACOVÁNA DÍLENSKÁ DOKUMENTACE
KTERÁ BUDE PŘEDÁNA STAVEBNÍKOVI A PROJEKTANTOVI K ODSOUHLASENÍ

OZNAČENÍ:	MUZEUM KAŠPERSKÉ HORY – III. ETAPA, PODETAPA C., STAVEBNÍ ÚPRAVY						
	název výkresu: PRVKY PSV – VNITŘNÍ	list/listů :					
	schéma (při pohledu z venkovní strany), rozměr:		1.PP	1.NP	2.NP	3.NP	4.NP	CELKEM
I/20	popis: DŘEVĚNÉ OBLOŽENÍ OSTĚNÍ A NADPRAŽÍ OTVORU	KS				1		1

POHLED 1:50

PODLED NA OTVOR

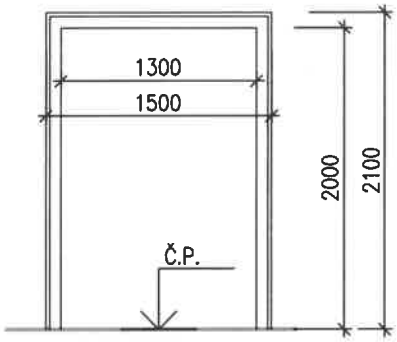

BOČNÍ KAZETA V OSTĚNÍ

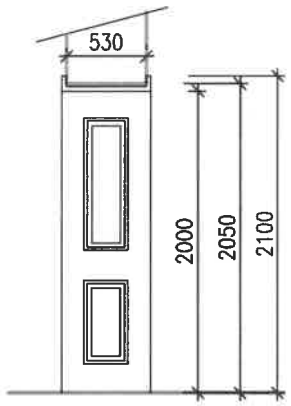

HORNÍ KAZETA V NADPRAŽÍ

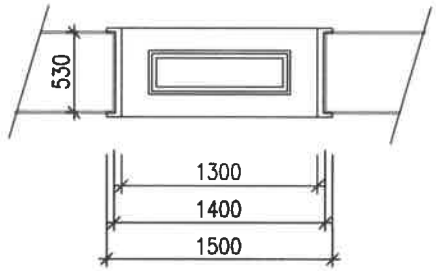

KONSTRUKCE PRVKU

OBLOŽENÍ MASIVNÍ DŘEVĚNÉ DUBOVÉ, ATYPICKÉ, PAMÁTKOVÁ PROFILACE
S VLOŽENÝMI KAZETAMI, ČLENĚNÍ DLE SCHÉMATU

POVRCHOVÁ ÚPRAVA TRANSPARENTNÍ LAK MATNÝ, URČENÝ PRO DANÉ PROVOZNÍ ZATÍŽENÍ
(VEŘEJNÁ BUDOVA S INTENZIVNÍM PROVOZEM)

POZNÁMKA

PROVEDENÍ KAZET A PROFILACE PRVKŮ VČETNĚ POVRCHOVÉ ÚPRAVY A BAREVNOSTI BUDE
SHODNÉ SE STÁVAJÍCÍMI DVEŘMI MEZI OBJEKTY Č.P. 140 A 141, VIZ FOTODOKUMENTACE

PŘED REALIZACÍ BUDE PROVEDENO ZAMĚŘENÍ STAVEBNÍHO OTVORU A BUDE ZPRACOVÁNA DÍLENSKÁ DOKUMENTACE
KTERÁ BUDE PŘEDÁNA STAVEBNÍKOVI A PROJEKTANTOVI K ODSOUHLASENÍ

OZNAČENÍ:	MUZEUM KAŠPERSKÉ HORY – III. ETAPA, PODETAPA C., STAVEBNÍ ÚPRAVY						
	název výkresu: PRVKY PSV – VNITŘNÍ	list/listů :					
	schéma (při pohledu z venkovní strany), rozměr:		1.PP	1.NP	2.NP	3.NP	4.NP	CELKEM
I/21	popis: DŘEVĚNÉ OBLOŽENÍ OSTĚNÍ A NADPRAŽÍ OTVORU	KS				1		1

POHLED 1:50

PODLED NA OTVOR

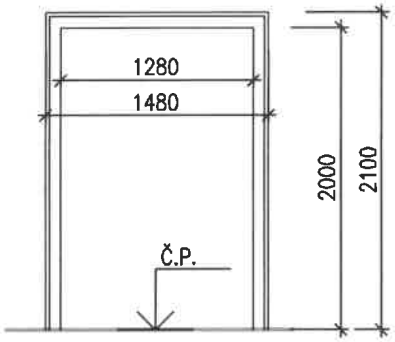

BOČNÍ KAZETA V OSTĚNÍ

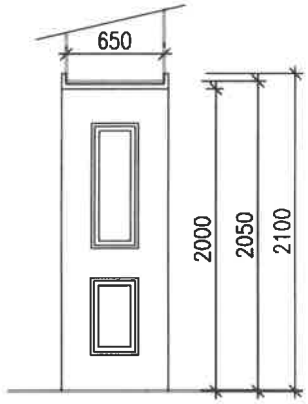

HORNÍ KAZETA V NADPRAŽÍ

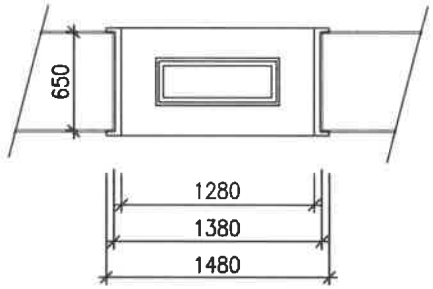

KONSTRUKCE PRVKU

OBLOŽENÍ MASIVNÍ DŘEVĚNÉ DUBOVÉ, ATYPICKÉ, PAMÁTKOVÁ PROFILACE
S VLOŽENÝMI KAZETAMI, ČLENĚNÍ DLE SCHÉMATU

POVRCHOVÁ ÚPRAVA TRANSPARENTNÍ LAK MATNÝ, URČENÝ PRO DANÉ PROVOZNÍ ZATÍŽENÍ
(VEŘEJNÁ BUDOVA S INTENZIVNÍM PROVOZEM)

POZNÁMKA

PROVEDENÍ KAZET A PROFILACE PRVKŮ VČETNĚ POVRCHOVÉ ÚPRAVY A BAREVNOSTI BUDE
SHODNÉ SE STÁVAJÍCÍMI DVEŘMI MEZI OBJEKTY Č.P. 140 A 141, VIZ FOTODOKUMENTACE

PŘED REALIZACÍ BUDE PROVEDENO ZAMĚŘENÍ STAVEBNÍHO OTVORU A BUDE ZPRACOVÁNA DÍLENSKÁ DOKUMENTACE
KTERÁ BUDE PŘEDÁNA STAVEBNÍKOVI A PROJEKTANTOVI K ODSOUHLASENÍ

OZNAČENÍ:	MUZEUM KAŠPERSKÉ HORY – III. ETAPA, PODETAPA C., STAVEBNÍ ÚPRAVY						
	název výkresu: PRVKY PSV – VNITŘNÍ	list/listů :					
	schéma (při pohledu z venkovní strany), rozměr:		1.PP	1.NP	2.NP	3.NP	4.NP	CELKEM
I/22	popis: SKLÁDACÍ DŘEVĚNÁ STĚNA	KS					1	1

POHLED 1:50

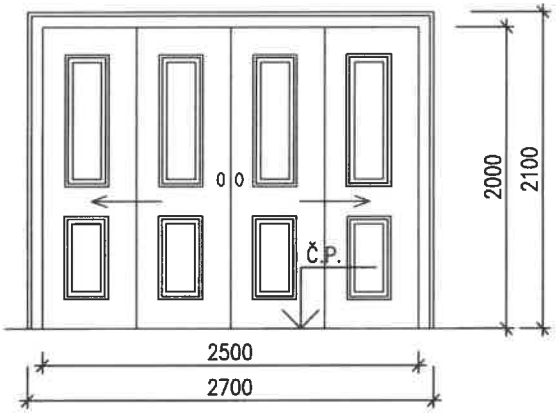

PŮDORYS 1:50

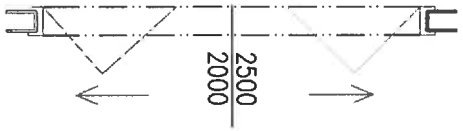

DVEŘNÍ KŘÍDLO

SKLÁDACÍ DŘEVĚNÁ STĚNA, MASIVNÍ, DŘEVĚNÁ DUBOVÁ, ATYPICKÁ, PAMÁTKOVÁ PROFILACE
DO KŘÍDEL VLOŽENY DŘEVĚNÉ KAZETY, ČLENĚNÍ DLE SCHÉMATU
POVRCHOVÁ ÚPRAVA TRANSPARENTNÍ LAK MATNÝ, URČENÝ PRO DANÉ PROVOZNÍ ZATÍŽENÍ
(VEŘEJNÁ BUDOVA S INTENZIVNÍM PROVOZEM)

DVEŘNÍ ZÁRUBEŇ

DŘEVĚNÁ OBLOŽKOVÁ ZÁRUBEŇ Z MASIVNÍHO DUBOVÉHO DŘEVA, ŠÍŘKA ZÁRUBNĚ 125 MM
PAMÁTKOVÁ PROFILACE
V NADPRAŽÍ VODÍCÍ KOLEJNICE SKRYTÁ V OBLOŽKOVÉ ZÁRUBNI

POVRCHOVÁ ÚPRAVA TRANSPARENTNÍ LAK MATNÝ, URČENÝ PRO DANÉ PROVOZNÍ ZATÍŽENÍ
(VEŘEJNÁ BUDOVA S INTENZIVNÍM PROVOZEM)

TEPELNĚ–TECHNICKÉ PARAMETRY

PRVEK BEZ POŽADAVKU

AKUSTICKÉ PARAMETRY

PRVEK BEZ POŽADAVKU

POŽÁRNÍ ODOLNOST

PRVEK BEZ POŽADAVKU

KOVÁNÍ

MOSAZNÉ MISKY NA OBOU KŘÍDLECH Z OBOU STRAN

PRÁH

MOSAZNÁ PODLAHOVÁ PŘECHODOVÁ LIŠTA

POZNÁMKA

PROVEDENÍ KŘÍDLA, ZÁRUBNĚ, KOVÁNÍ A DALŠÍCH PRVKŮ VČETNĚ POVRCHOVÉ ÚPRAVY A BAREVNOSTI BUDE SHODNÉ SE STÁVAJÍCÍMI DVEŘMI MEZI OBJEKTY Č.P. 140 A 141, VIZ FOTODOKUMENTACE

PŘED REALIZACÍ BUDE PROVEDENO ZAMĚŘENÍ STAVEBNÍHO OTVORU A BUDE ZPRACOVÁNA DÍLENSKÁ DOKUMENTACE KTERÁ BUDE PŘEDÁNA STAVEBNÍKOVI A PROJEKTANTOVI K ODSOUHLASENÍ

OZNAČENÍ:	MUZEUM KAŠPERSKÉ HORY – III. ETAPA, PODETAPA C., STAVEBNÍ ÚPRAVY						
	název výkresu: PRVKY PSV – VNITŘNÍ	list/listů :					
	schéma (při pohledu z venkovní strany), rozměr:		1.PP	1.NP	2.NP	3.NP	4.NP	CELKEM
I/23		L						
		P					1	1

popis:

VNITŘNÍ DVOUKŘÍDLÉ OBLOŽKOVÉ DVEŘE DŘEVĚNÉ

POHLED 1:50

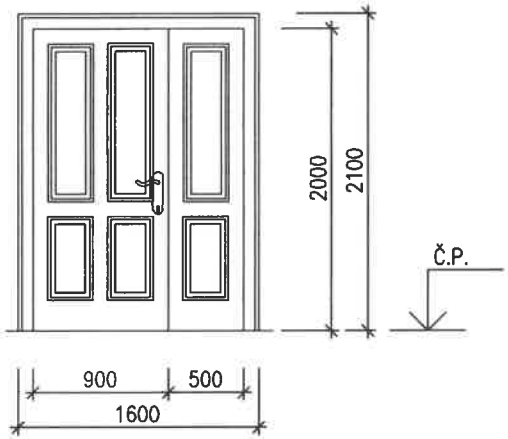

DVEŘNÍ KŘÍDLO

DVEŘE MASIVNÍ DŘEVĚNÉ DUBOVÉ S POLODRÁŽKOU, ATYPICKÉ, PAMÁTKOVÁ PROFILACE
DO KŘÍDLA VLOŽENY DŘEVĚNÉ KAZETY, ČLENĚNÍ DLE SCHÉMATU
POVRCHOVÁ ÚPRAVA TRANSPARENTNÍ LAK MATNÝ, URČENÝ PRO DANÉ PROVOZNÍ ZATÍŽENÍ
(VEŘEJNÁ BUDOVA S INTENZIVNÍM PROVOZEM)

DVEŘNÍ ZÁRUBEŇ

DŘEVĚNÁ OBLOŽKOVÁ ZÁRUBEŇ Z MASIVNÍHO DUBOVÉHO DŘEVA, ŠÍŘKA ZÁRUBNĚ 200 MM
PAMÁTKOVÁ PROFILACE, CELOOBVODOVÉ TĚSNĚNÍ
POVRCHOVÁ ÚPRAVA TRANSPARENTNÍ LAK MATNÝ, URČENÝ PRO DANÉ PROVOZNÍ ZATÍŽENÍ
(VEŘEJNÁ BUDOVA S INTENZIVNÍM PROVOZEM)
ZÁRUBEŇ IMPREGNOVÁNA PROTI ZVÝŠENÉ VLHKOSTI ZDIVA

TEPELNĚ–TECHNICKÉ PARAMETRY

PRVEK BEZ POŽADAVKU

AKUSTICKÉ PARAMETRY

VZDUCHOVÁ NEPRŮZVUČNOST CELÉHO PRVKU Rw = 32 dB

POŽÁRNÍ ODOLNOST

EI 30 DP3 – C2

KOVÁNÍ

KLIKA – KLIKA + VLOŽKOVÝ ZÁMEK V SYSTÉMU GENERÁLNÍHO KLÍČE
KOVÁNÍ MOSAZNÉ
SOUČÁSTÍ DODÁVKY JE I ZPRACOVÁNÍ SYSTÉMU GENERÁLNÍHO KLÍČE VE SPOLUPRÁCI SE STAVEBNÍKEM
PODLE TOHOTO SYSTÉMU BUDOU PROVEDENY ZÁMKY VE VŠECH 3 OBJEKTECH MUZEA

NA DVEŘE BUDE UMÍSTĚN NOVÝ NEREZOVÝ DVEŘNÍ VAČKOVÝ SAMOZAVÍRAČ S KLUZNOU LIŠTOU NA OBOU KŘÍDLECH (POKUD JSOU DVEŘE ZAVŘENÉ, NESMÍ RAMENO SAMOZAVÍRAČE TRČET DO PROSTORU)
SAMOZAVÍRAČE BUDOU VČETNĚ KOORDINÁTORU ZAVÍRÁNÍ, KTERÝ BUDE SOUČÁSTÍ KLUZNÉ LIŠTY A BUDE ZAJIŠŤOVAT SPRÁVNÉ POŘADÍ UZAVŘENÍ DVEŘÍ
SAMOZAVÍRAČ MUSÍ UMOŽŇOVAT OTEVŘENÍ DVEŘÍ DO ÚHLU MIN. 170°, SÍLA ZAVÍRÁNÍ PODLE HMOTNOSTI DVEŘÍ A DRUHU PROVOZU
U DVEŘÍ BEZ POŽÁRNÍ ODOLNOSTI SAMOZAVÍRAČE S MOŽNOSTÍ ARETACÍ V OTEVŘENÉ POLOZE

SOUČÁSTÍ SAMOZAVÍRAČE BUDE I MECHANIZMUS S MAGNETY, KTERÝ BUDE UMOŽŇOVAT DRŽENÍ OTEVŘENÝCH DVEŘÍ
DVEŘE V NORMÁLNÍ POLOZE OTEVŘENY – DRŽENY MAGNETEM
PO VYSLÁNÍ SIGNÁLU Z POŽÁRNÍHO ČIDLA MAGNETY DVEŘE PUSTÍ A SAMOZAVÍRAČ JE ZAVŘE

PRÁH

MOSAZNÁ PODLAHOVÁ PŘECHODOVÁ LIŠTA

POZNÁMKA

PROVEDENÍ KŘÍDLA, ZÁRUBNĚ, KOVÁNÍ A DALŠÍCH PRVKŮ VČETNĚ POVRCHOVÉ ÚPRAVY A BAREVNOSTI BUDE SHODNÉ SE STÁVAJÍCÍMI DVEŘMI MEZI OBJEKTY Č.P. 140 A 141, VIZ FOTODOKUMENTACE

PŘED REALIZACÍ BUDE PROVEDENO ZAMĚŘENÍ STAVEBNÍHO OTVORU A BUDE ZPRACOVÁNA DÍLENSKÁ DOKUMENTACE KTERÁ BUDE PŘEDÁNA STAVEBNÍKOVI A PROJEKTANTOVI K ODSOUHLASENÍ

OZNAČENÍ:	MUZEUM KAŠPERSKÉ HORY – III. ETAPA, PODETAPA C., STAVEBNÍ ÚPRAVY						
	název výkresu: PRVKY PSV – VNITŘNÍ	list/listů :					
	schéma (při pohledu z venkovní strany), rozměr:		1.PP	1.NP	2.NP	3.NP	4.NP	CELKEM
I/24	popis: VNITŘNÍ JEDNOKŘÍDLÉ OBLOŽKOVÉ DVEŘE DŘEVĚNÉ	L						
		P					1	1

POHLED 1:50

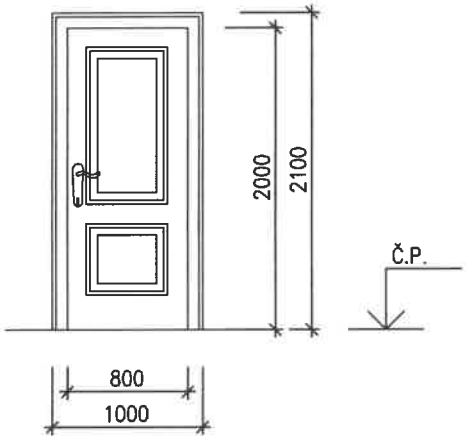

DVEŘNÍ KŘÍDLO

DVEŘE MASIVNÍ DŘEVĚNÉ DUBOVÉ S POLODRÁŽKOU, ATYPICKÉ, PAMÁTKOVÁ PROFILACE
DO KŘÍDLA VLOŽENY DŘEVĚNÉ KAZETY, ČLENĚNÍ DLE SCHÉMATU
POVRCHOVÁ ÚPRAVA TRANSPARENTNÍ LAK MATNÝ, URČENÝ PRO DANÉ PROVOZNÍ ZATÍŽENÍ
(VEŘEJNÁ BUDOVA S INTENZIVNÍM PROVOZEM)

DVEŘNÍ ZÁRUBEŇ

DŘEVĚNÁ OBLOŽKOVÁ ZÁRUBEŇ Z MASIVNÍHO DUBOVÉHO DŘEVA
PAMÁTKOVÁ PROFILACE, CELOOBVODOVÉ TĚSNĚNÍ
POVRCHOVÁ ÚPRAVA TRANSPARENTNÍ LAK MATNÝ, URČENÝ PRO DANÉ PROVOZNÍ ZATÍŽENÍ
(VEŘEJNÁ BUDOVA S INTENZIVNÍM PROVOZEM)
ZÁRUBEŇ IMPREGNOVÁNA PROTI ZVÝŠENÉ VLHKOSTI ZDIVA

TEPELNĚ–TECHNICKÉ PARAMETRY

PRVEK BEZ POŽADAVKU

AKUSTICKÉ PARAMETRY

PRVEK BEZ POŽADAVKU

POŽÁRNÍ ODOLNOST

EI 30 DP3 – C2

KOVÁNÍ

KLIKA – KLIKA + VLOŽKOVÝ ZÁMEK V SYSTÉMU GENERÁLNÍHO KLÍČE
KOVÁNÍ MOSAZNÉ
SOUČÁSTÍ DODÁVKY JE I ZPRACOVÁNÍ SYSTÉMU GENERÁLNÍHO KLÍČE VE SPOLUPRÁCI SE STAVEBNÍKEM
PODLE TOHOTO SYSTÉMU BUDOU PROVEDENY ZÁMKY VE VŠECH 3 OBJEKTECH MUZEA

NA DVEŘE BUDE UMÍSTĚN NOVÝ NEREZOVÝ DVEŘNÍ VAČKOVÝ SAMOZAVÍRAČ S KLUZNOU LIŠTOU
(POKUD JSOU DVEŘE ZAVŘENÉ, NESMÍ RAMENO SAMOZAVÍRAČE TRČET DO PROSTORU)

SAMOZAVÍRAČ MUSÍ UMOŽŇOVAT OTEVŘENÍ DVEŘÍ DO ÚHLU MIN. 170°, SÍLA ZAVÍRÁNÍ PODLE HMOTNOSTI DVEŘÍ A DRUHU PROVOZU
U DVEŘÍ BEZ POŽÁRNÍ ODOLNOSTI SAMOZAVÍRAČE S MOŽNOSTÍ ARETACÍ V OTEVŘENÉ POLOZE

PRÁH

MOSAZNÁ PODLAHOVÁ PŘECHODOVÁ LIŠTA

POZNÁMKA

PROVEDENÍ KŘÍDLA, ZÁRUBNĚ, KOVÁNÍ A DALŠÍCH PRVKŮ VČETNĚ POVRCHOVÉ ÚPRAVY A BAREVNOSTI BUDE
SHODNÉ SE STÁVAJÍCÍMI DVEŘMI MEZI OBJEKTY Č.P. 140 A 141, VIZ FOTODOKUMENTACE

PŘED REALIZACÍ BUDE PROVEDENO ZAMĚŘENÍ STAVEBNÍHO OTVORU A BUDE ZPRACOVÁNA DÍLENSKÁ DOKUMENTACE
KTERÁ BUDE PŘEDÁNA STAVEBNÍKOVI A PROJEKTANTOVI K ODSOUHLASENÍ

OZNAČENÍ:	MUZEUM KAŠPERSKÉ HORY – III. ETAPA, PODETAPA C., STAVEBNÍ ÚPRAVY						
	název výkresu: PRVKY PSV – VNITŘNÍ	list/listů :					
	schéma (při pohledu z venkovní strany), rozměr:		1.PP	1.NP	2.NP	3.NP	4.NP	CELKEM
I/25	popis: VNITŘNÍ JEDNOKŘÍDLÉ OBLOŽKOVÉ DVEŘE DŘEVĚNÉ	L					1	1
		P						

POHLED 1:50

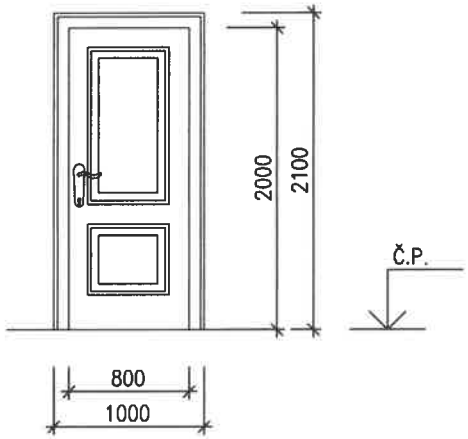

DVEŘNÍ KŘÍDLO

DVEŘE MASIVNÍ DŘEVĚNÉ DUBOVÉ S POLODRÁŽKOU, ATYPICKÉ, PAMÁTKOVÁ PROFILACE
DO KŘÍDLA VLOŽENY DŘEVĚNÉ KAZETY, ČLENĚNÍ DLE SCHÉMATU
POVRCHOVÁ ÚPRAVA TRANSPARENTNÍ LAK MATNÝ, URČENÝ PRO DANÉ PROVOZNÍ ZATÍŽENÍ
(VEŘEJNÁ BUDOVA S INTENZIVNÍM PROVOZEM)

DVEŘNÍ ZÁRUBEŇ

DŘEVĚNÁ OBLOŽKOVÁ ZÁRUBEŇ Z MASIVNÍHO DUBOVÉHO DŘEVA
PAMÁTKOVÁ PROFILACE, CELOOBVODOVÉ TĚSNĚNÍ
POVRCHOVÁ ÚPRAVA TRANSPARENTNÍ LAK MATNÝ, URČENÝ PRO DANÉ PROVOZNÍ ZATÍŽENÍ
(VEŘEJNÁ BUDOVA S INTENZIVNÍM PROVOZEM)
ZÁRUBEŇ IMPREGNOVÁNA PROTI ZVÝŠENÉ VLHKOSTI ZDIVA

TEPELNĚ–TECHNICKÉ PARAMETRY

PRVEK BEZ POŽADAVKU

AKUSTICKÉ PARAMETRY

VZDUCHOVÁ NEPRŮZVUČNOST CELÉHO PRVKU Rw = 32 dB

POŽÁRNÍ ODOLNOST

EI 30 DP3 – C2

KOVÁNÍ

KLIKA – KLIKA + VLOŽKOVÝ ZÁMEK V SYSTÉMU GENERÁLNÍHO KLÍČE
KOVÁNÍ MOSAZNÉ
SOUČÁSTÍ DODÁVKY JE I ZPRACOVÁNÍ SYSTÉMU GENERÁLNÍHO KLÍČE VE SPOLUPRÁCI SE STAVEBNÍKEM
PODLE TOHOTO SYSTÉMU BUDOU PROVEDENY ZÁMKY VE VŠECH 3 OBJEKTECH MUZEA

NA DVEŘE BUDE UMÍSTĚN NOVÝ NEREZOVÝ DVEŘNÍ VAČKOVÝ SAMOZAVÍRAČ S KLUZNOU LIŠTOU
(POKUD JSOU DVEŘE ZAVŘENÉ, NESMÍ RAMENO SAMOZAVÍRAČE TRČET DO PROSTORU)

SAMOZAVÍRAČ MUSÍ UMOŽŇOVAT OTEVŘENÍ DVEŘÍ DO ÚHLU MIN. 170°, SÍLA ZAVÍRÁNÍ PODLE HMOTNOSTI DVEŘÍ A DRUHU PROVOZU
U DVEŘÍ BEZ POŽÁRNÍ ODOLNOSTI SAMOZAVÍRAČE S MOŽNOSTÍ ARETACÍ V OTEVŘENÉ POLOZE

PRÁH

MOSAZNÁ PODLAHOVÁ PŘECHODOVÁ LIŠTA

POZNÁMKA

PROVEDENÍ KŘÍDLA, ZÁRUBNĚ, KOVÁNÍ A DALŠÍCH PRVKŮ VČETNĚ POVRCHOVÉ ÚPRAVY A BAREVNOSTI BUDE
SHODNÉ SE STÁVAJÍCÍMI DVEŘMI MEZI OBJEKTY Č.P. 140 A 141, VIZ FOTODOKUMENTACE

PŘED REALIZACÍ BUDE PROVEDENO ZAMĚŘENÍ STAVEBNÍHO OTVORU A BUDE ZPRACOVÁNA DÍLENSKÁ DOKUMENTACE
KTERÁ BUDE PŘEDÁNA STAVEBNÍKOVI A PROJEKTANTOVI K ODSOUHLASENÍ

OZNAČENÍ:	MUZEUM KAŠPERSKÉ HORY – III. ETAPA, PODETAPA C., STAVEBNÍ ÚPRAVY						
	název výkresu: PRVKY PSV – VNITŘNÍ	list/listů :					
	schéma (při pohledu z venkovní strany), rozměr:		1.PP	1.NP	2.NP	3.NP	4.NP	CELKEM
I/26	popis: VNITŘNÍ JEDNOKŘÍDLÉ OBLOŽKOVÉ DVEŘE DŘEVĚNÉ	L						
		P					1	1

POHLED 1:50

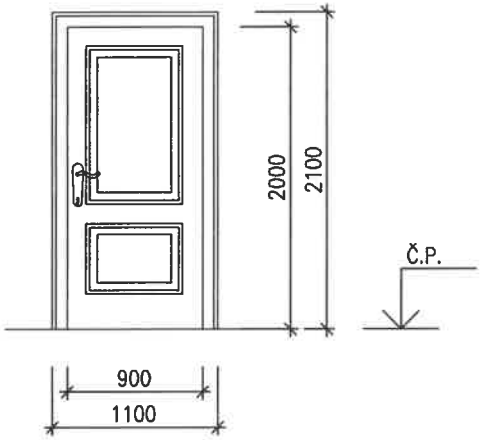

DVEŘNÍ KŘÍDLO

DVEŘE MASIVNÍ DŘEVĚNÉ DUBOVÉ S POLODRÁŽKOU, ATYPICKÉ, PAMÁTKOVÁ PROFILACE
DO KŘÍDLA VLOŽENY DŘEVĚNÉ KAZETY, ČLENĚNÍ DLE SCHÉMATU
POVRCHOVÁ ÚPRAVA TRANSPARENTNÍ LAK MATNÝ, URČENÝ PRO DANÉ PROVOZNÍ ZATÍŽENÍ
(VEŘEJNÁ BUDOVA S INTENZIVNÍM PROVOZEM)

DVEŘNÍ ZÁRUBEŇ

DŘEVĚNÁ OBLOŽKOVÁ ZÁRUBEŇ Z MASIVNÍHO DUBOVÉHO DŘEVA
PAMÁTKOVÁ PROFILACE, CELOOBVODOVÉ TĚSNĚNÍ
POVRCHOVÁ ÚPRAVA TRANSPARENTNÍ LAK MATNÝ, URČENÝ PRO DANÉ PROVOZNÍ ZATÍŽENÍ
(VEŘEJNÁ BUDOVA S INTENZIVNÍM PROVOZEM)
ZÁRUBEŇ IMPREGNOVÁNA PROTI ZVÝŠENÉ VLHKOSTI ZDIVA

TEPELNĚ–TECHNICKÉ PARAMETRY

PRVEK BEZ POŽADAVKU

AKUSTICKÉ PARAMETRY

VZDUCHOVÁ NEPRŮZVUČNOST CELÉHO PRVKU Rw = 32 dB

POŽÁRNÍ ODOLNOST

EI 30 DP3 – C2

KOVÁNÍ

KLIKA – KLIKA + VLOŽKOVÝ ZÁMEK V SYSTÉMU GENERÁLNÍHO KLÍČE
KOVÁNÍ MOSAZNÉ
SOUČÁSTÍ DODÁVKY JE I ZPRACOVÁNÍ SYSTÉMU GENERÁLNÍHO KLÍČE VE SPOLUPRÁCI SE STAVEBNÍKEM
PODLE TOHOTO SYSTÉMU BUDOU PROVEDENY ZÁMKY VE VŠECH 3 OBJEKTECH MUZEA

NA DVEŘE BUDE UMÍSTĚN NOVÝ NEREZOVÝ DVEŘNÍ VAČKOVÝ SAMOZAVÍRAČ S KLUZNOU LIŠTOU
(POKUD JSOU DVEŘE ZAVŘENÉ, NESMÍ RAMENO SAMOZAVÍRAČE TRČET DO PROSTORU)

SAMOZAVÍRAČ MUSÍ UMOŽŇOVAT OTEVŘENÍ DVEŘÍ DO ÚHLU MIN. 170°, SÍLA ZAVÍRÁNÍ PODLE HMOTNOSTI DVEŘÍ A DRUHU PROVOZU
U DVEŘÍ BEZ POŽÁRNÍ ODOLNOSTI SAMOZAVÍRAČE S MOŽNOSTÍ ARETACÍ V OTEVŘENÉ POLOZE

PRÁH

MOSAZNÁ PODLAHOVÁ PŘECHODOVÁ LIŠTA

POZNÁMKA

PROVEDENÍ KŘÍDLA, ZÁRUBNĚ, KOVÁNÍ A DALŠÍCH PRVKŮ VČETNĚ POVRCHOVÉ ÚPRAVY A BAREVNOSTI BUDE
SHODNÉ SE STÁVAJÍCÍMI DVEŘMI MEZI OBJEKTY Č.P. 140 A 141, VIZ FOTODOKUMENTACE

PŘED REALIZACÍ BUDE PROVEDENO ZAMĚŘENÍ STAVEBNÍHO OTVORU A BUDE ZPRACOVÁNA DÍLENSKÁ DOKUMENTACE
KTERÁ BUDE PŘEDÁNA STAVEBNÍKOVI A PROJEKTANTOVI K ODSOUHLASENÍ

OZNAČENÍ:	MUZEUM KAŠPERSKÉ HORY – III. ETAPA, PODETAPA C., STAVEBNÍ ÚPRAVY						
	název výkresu: PRVKY PSV – VNITŘNÍ	list/listů :					
	schéma (při pohledu z venkovní strany), rozměr:		1.PP	1.NP	2.NP	3.NP	4.NP	CELKEM
I/27		L					1	1
		P						

popis:

VNITŘNÍ JEDNOKŘÍDLÉ OBLOŽKOVÉ DVEŘE DŘEVĚNÉ

POHLED 1:50

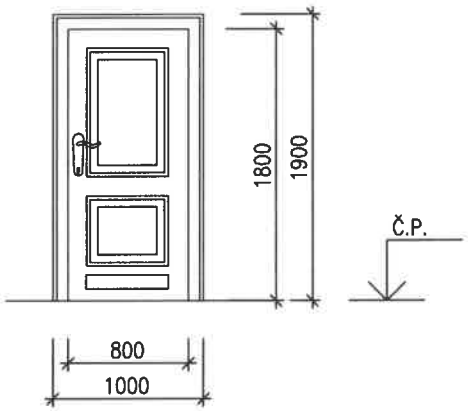

DVEŘNÍ KŘÍDLO

DVEŘE MASIVNÍ DŘEVĚNÉ DUBOVÉ S POLODRÁŽKOU, ATYPICKÉ, PAMÁTKOVÁ PROFILACE
DO KŘÍDLA VLOŽENY DŘEVĚNÉ KAZETY, ČLENĚNÍ DLE SCHÉMATU
POVRCHOVÁ ÚPRAVA TRANSPARENTNÍ LAK MATNÝ, URČENÝ PRO DANÉ PROVOZNÍ ZATÍŽENÍ
(VEŘEJNÁ BUDOVA S INTENZIVNÍM PROVOZEM)

DVEŘNÍ ZÁRUBEŇ

DŘEVĚNÁ OBLOŽKOVÁ ZÁRUBEŇ Z MASIVNÍHO DUBOVÉHO DŘEVA
PAMÁTKOVÁ PROFILACE, CELOOBVODOVÉ TĚSNĚNÍ
POVRCHOVÁ ÚPRAVA TRANSPARENTNÍ LAK MATNÝ, URČENÝ PRO DANÉ PROVOZNÍ ZATÍŽENÍ
(VEŘEJNÁ BUDOVA S INTENZIVNÍM PROVOZEM)
ZÁRUBEŇ IMPREGNOVÁNA PROTI ZVÝŠENÉ VLHKOSTI ZDIVA

TEPELNĚ–TECHNICKÉ PARAMETRY

PRVEK BEZ POŽADAVKU

AKUSTICKÉ PARAMETRY

PRVEK BEZ POŽADAVKU

POŽÁRNÍ ODOLNOST

PRVEK BEZ POŽADAVKU

KOVÁNÍ

KLIKA – KLIKA + VLOŽKOVÝ ZÁMEK V SYSTÉMU GENERÁLNÍHO KLÍČE
KOVÁNÍ MOSAZNÉ
SOUČÁSTÍ DODÁVKY JE I ZPRACOVÁNÍ SYSTÉMU GENERÁLNÍHO KLÍČE VE SPOLUPRÁCI SE STAVEBNÍKEM
PODLE TOHOTO SYSTÉMU BUDOU PROVEDENY ZÁMKY VE VŠECH 3 OBJEKTECH MUZEA

PRÁH

MOSAZNÁ PODLAHOVÁ PŘECHODOVÁ LIŠTA

DOPLŇKY

VE SPODNÍ ČÁSTI DVEŘNÍHO KŘÍDLA UMÍSTĚNA VĚTRACÍ MŘÍŽKA – Z DUBOVÉHO DŘEVA
ROZMĚR CCA 550x100 MM, PRŮDUCHY VYFRÉZOVÁNY

SOUČÁSTÍ DODÁVKY PRVKU JSOU I PODLAHOVÉ MOSAZNÉ ZARÁŽKY, ŠROUBOVANÉ DO PODLAHY
(KONKRÉTNÍ UMÍSTĚNÍ ZARÁŽEK DLE POŽADAVKU STAVEBNÍKA)

POZNÁMKA

PROVEDENÍ KŘÍDLA, ZÁRUBNĚ, KOVÁNÍ A DALŠÍCH PRVKŮ VČETNĚ POVRCHOVÉ ÚPRAVY A BAREVNOSTI BUDE
SHODNÉ SE STÁVAJÍCÍMI DVEŘMI MEZI OBJEKTY Č.P. 140 A 141, VIZ FOTODOKUMENTACE

PŘED REALIZACÍ BUDE PROVEDENO ZAMĚŘENÍ STAVEBNÍHO OTVORU A BUDE ZPRACOVÁNA DÍLENSKÁ DOKUMENTACE
KTERÁ BUDE PŘEDÁNA STAVEBNÍKOVI A PROJEKTANTOVI K ODSOUHLASENÍ

OZNAČENÍ:	MUZEUM KAŠPERSKÉ HORY – III. ETAPA, PODETAPA C., STAVEBNÍ ÚPRAVY						
	název výkresu: PRVKY PSV – VNITŘNÍ	list/listů :					
	schéma (při pohledu z venkovní strany), rozměr:		1.PP	1.NP	2.NP	3.NP	4.NP	CELKEM
I/28	popis: VNITŘNÍ JEDNOKŘÍDLÉ OBLOŽKOVÉ DVEŘE DŘEVĚNÉ	L						
		P		1			1	1

POHLED 1:50

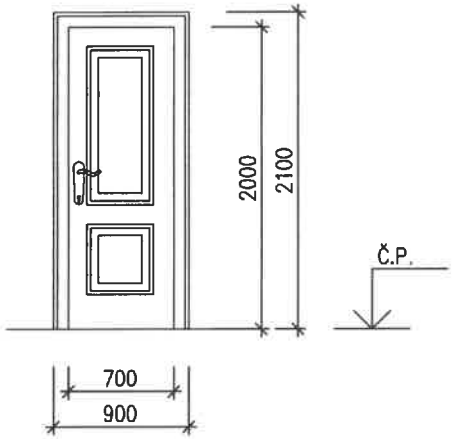

DVEŘNÍ KŘÍDLO

DVEŘE MASIVNÍ DŘEVĚNÉ DUBOVÉ S POLODRÁŽKOU, ATYPICKÉ, PAMÁTKOVÁ PROFILACE
DO KŘÍDLA VLOŽENY DŘEVĚNÉ KAZETY, ČLENĚNÍ DLE SCHÉMATU
POVRCHOVÁ ÚPRAVA TRANSPARENTNÍ LAK MATNÝ, URČENÝ PRO DANÉ PROVOZNÍ ZATÍŽENÍ
(VEŘEJNÁ BUDOVA S INTENZIVNÍM PROVOZEM)

DVEŘNÍ ZÁRUBEŇ

DŘEVĚNÁ OBLOŽKOVÁ ZÁRUBEŇ Z MASIVNÍHO DUBOVÉHO DŘEVA, ŠÍŘKA ZÁRUBNĚ 100, RESP. 125 MM
PAMÁTKOVÁ PROFILACE, CELOOBVODOVÉ TĚSNĚNÍ
POVRCHOVÁ ÚPRAVA TRANSPARENTNÍ LAK MATNÝ, URČENÝ PRO DANÉ PROVOZNÍ ZATÍŽENÍ
(VEŘEJNÁ BUDOVA S INTENZIVNÍM PROVOZEM)
ZÁRUBEŇ IMPREGNOVÁNA PROTI ZVÝŠENÉ VLHKOSTI ZDIVA

TEPELNĚ–TECHNICKÉ PARAMETRY

PRVEK BEZ POŽADAVKU

AKUSTICKÉ PARAMETRY

PRVEK BEZ POŽADAVKU

POŽÁRNÍ ODOLNOST

PRVEK BEZ POŽADAVKU

KOVÁNÍ

KLIKA – KLIKA + VLOŽKOVÝ ZÁMEK V SYSTÉMU GENERÁLNÍHO KLÍČE
KOVÁNÍ MOSAZNÉ
SOUČÁSTÍ DODÁVKY JE I ZPRACOVÁNÍ SYSTÉMU GENERÁLNÍHO KLÍČE VE SPOLUPRÁCI SE STAVEBNÍKEM
PODLE TOHOTO SYSTÉMU BUDOU PROVEDENY ZÁMKY VE VŠECH 3 OBJEKTECH MUZEA

PRÁH

MOSAZNÁ PODLAHOVÁ PŘECHODOVÁ LIŠTA

DOPLŇKY

SOUČÁSTÍ DODÁVKY PRVKU JSOU I PODLAHOVÉ MOSAZNÉ ZARÁŽKY, ŠROUBOVANÉ DO PODLAHY
(KONKRÉTNÍ UMÍSTĚNÍ ZARÁŽEK DLE POŽADAVKU STAVEBNÍKA)

POZNÁMKA

PROVEDENÍ KŘÍDLA, ZÁRUBNĚ, KOVÁNÍ A DALŠÍCH PRVKŮ VČETNĚ POVRCHOVÉ ÚPRAVY A BAREVNOSTI BUDE SHODNÉ SE STÁVAJÍCÍMI DVEŘMI MEZI OBJEKTY Č.P. 140 A 141, VIZ FOTODOKUMENTACE

PŘED REALIZACÍ BUDE PROVEDENO ZAMĚŘENÍ STAVEBNÍHO OTVORU A BUDE ZPRACOVÁNA DÍLENSKÁ DOKUMENTACE KTERÁ BUDE PŘEDÁNA STAVEBNÍKOVI A PROJEKTANTOVI K ODSOUHLASENÍ

OZNAČENÍ:	MUZEUM KAŠPERSKÉ HORY – III. ETAPA, PODETAPA C., STAVEBNÍ ÚPRAVY						
	název výkresu: PRVKY PSV – VNITŘNÍ	list/listů :					
	schéma (při pohledu z venkovní strany), rozměr:		1.PP	1.NP	2.NP	3.NP	4.NP	CELKEM
I/29	popis: KUCHYŇSKÁ LINKA	KS					1	1

PŮDORYS 1:50

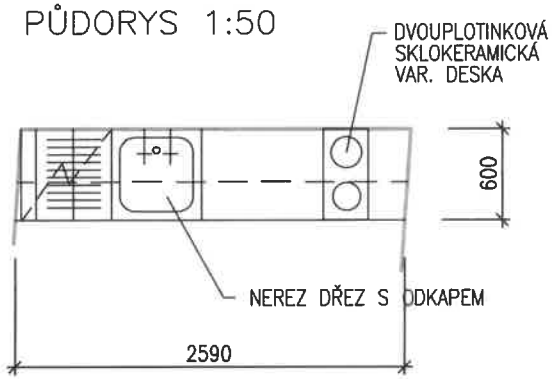

POHLED 1:50

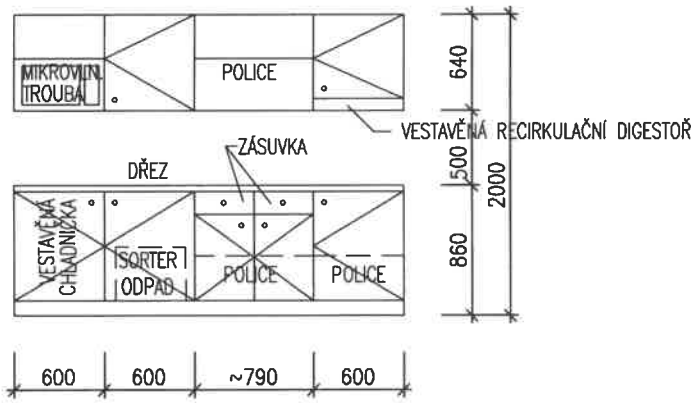

KONSTRUKCE

KORPUSY Z LTD TL. MIN. 18 MM + HRANY ABS TL. MIN. 0,5 MM
ZÁDA Z MDF DESKY JEDNOSTRANNĚ LAKOVANÉ TL. MIN. 3 MM
PRACOVNÍ DESKA LINKY Z HPL TL. 40 MM

DVEŘE Z CPL LAMINÁTU A LTD TL. MIN. 18 MM, FOLIOVÁ ÚPRAVA PŘETAŽENA I PŘES HRANY DVEŘÍ
ZÁVĚSY DVEŘÍ KOVOVÉ, ÚCHYTKY KOVOVÉ – IMITACE MOSAZI, ÚCHYTKY ZAPUŠTĚNÉ DO DVEŘÍ

POLICE Z LTD TL. MIN. 18 MM+ ABS HRANA TL. MIN 0,5 MM
PODPĚRKY POLIC KOVOVÉ, VÝŠKOVĚ PŘESTAVITELNÉ Á 50 MM

PLASTOVÉ REKTIFIKAČNÍ NOHY + KRYCÍ SOKL S PODLAHOVÝM DOTĚSNĚNÍM
DOPASOVÁNÍ KOLEM LINKY KE KONSTRUKCI STĚN A STROPU

SOUČÁSTI KUCH. LINKY

VESTAVĚNÁ CHLADNIČKA S INTEGROVANOU MZRAZNIČKOU
VESTAVĚNÁ MIKROVLNNÁ TROUBA – NEREZ – DIGITÁLNÍ OVLÁDÁNÍ
DVOUPLOTINKOVÁ SKLOKERAMICKÁ VARNÁ DESKA
VESTAVĚNÁ RECIRKULAČNÍ DIGESTOŘ – NEREZ
NEREZOVÝ DŘEZ S ODKAPEM
PLASTOVÝ VÝSUVNÝ SORTER NA ODPAD S INTEGROVANÝM VÍKEM – 3 NÁDOBY

POZNÁMKA

PROVEDENÍ KONSTRUKCE A VŠECH PRVKŮ VČETNĚ POVRCHOVÉ ÚPRAVY A BAREVNOSTI BUDE SPECIFIKOVÁNO ARCHITEKTEM A STAVEBNÍKEM NA ZÁKLADĚ PŘEDLOŽENÝCH VZORKŮ V RÁMCI AD

BAREVNOST A POVRCHOVOU ÚPRAVU KOVOVÝCH ČÁSTÍ VŠECH PRVKŮ SJEDNOTIT

PŘED REALIZACÍ BUDE PROVEDENO ZAMĚŘENÍ A BUDE ZPRACOVÁNA DÍLENSKÁ DOKUMENTACE KTERÁ BUDE PŘEDÁNA STAVEBNÍKOVI A PROJEKTANTOVI K ODSOUHLASENÍ

OZNAČENÍ:	MUZEUM KAŠPERSKÉ HORY – III. ETAPA, PODETAPA C., STAVEBNÍ ÚPRAVY							
	název výkresu: PRVKY PSV – VNITŘNÍ	list/listů :						
	schéma (při pohledu z venkovní strany), rozměr:		1.PP	1.NP	2.NP	3.NP	4.NP	CELKEM
I/30	popis: ZÁKRYTOVÁ DESKA HORNÍHO LÍCE VŘETENOVÉ SCHODIŠŤOVÉ STĚNY DESKA DŘEVĚNÁ, DUBOVÁ, TL. 40 MM, POVRCHOVÁ ÚPRAVA TRANSPARENTNÍ LAK MATNÝ PROVEDENÍ S PŘESAHEM CCA 25 MM A "OKAPNÍM NOSEM" – ŠÍŘKA DESKY CCA 650 MM, DÉLKA 4,25 M	KS					1	1
			1.PP	1.NP	2.NP	3.NP	4.NP	CELKEM
I/31	PŮDNÍ SKLÁDACÍ SCHODY PRO VSTUP DO PODSTŘEŠNÍHO PROSTORU	KS					1	1

KONSTRUKCE PRVKU

SYSTÉMOVÉ SKLÁDACÍ PŮDNÍ SCHODY S OTVÍRAVÝM VRCHNÍM POKLOPEM – POKLOP ZATEPLENÝ
VNĚJŠÍ ROZMĚRY PRVKU CCA 1400x700 MM, SVĚTLÁ VÝŠKA MÍSTNOSTI 2700 MM
SPODNÍ DVEŘE Z VNITŘNÍ STRANY UZAVÍRATELNÉ PÁKOU + UZAMYKATELNÉ
STUPNĚ HLINÍKOVÉ, PŘÍPADNĚ OCELOVÉ
TUBUS VÝLEZU OPATŘEN STUPÍNKY
POVRCHOVÁ ÚPRAVA PRÁŠKOVOU BARVOU – BAREVNOST BUDE URČENA ARCHITEKTEM V RÁMCI AD

TEPELNĚ–TECHNICKÉ PARAMETRY

SOUČINITEL PROSTUPU TEPLA CELÉHO PRVKU U MAX. 1,5 W/M2K

AKUSTICKÉ PARAMETRY

PRVEK BEZ POŽADAVKU

POŽÁRNÍ ODOLNOST

EW 30 DP3

KOTVENÍ

TUBUS VÝLEZU KOTVEN DO KLEŠTIN A PŘÍPADNÝCH DŘEVĚNÝCH VÝMĚN V KROVU
KOTVENÍ A NAPOJENÍ PAROZÁBRANY BUDE PROVEDENO DLE TECHNOLOGICKÉHO PŘEDPISU VÝROBCE

OZNAČENÍ:	MUZEUM KAŠPERSKÉ HORY – III. ETAPA, PODETAPA C., STAVEBNÍ ÚPRAVY						
	název výkresu: PRVKY PSV – VNITŘNÍ	*list/listů :*					
	schéma (při pohledu z venkovní strany), rozměr:		1.PP	1.NP	2.NP	3.NP	4.NP	CELKEM
I/32	*popis:* REVIZNÍ DVÍŘKA DO STĚNY 200x200 MM	KS		7		1	4	12

KONSTRUKCE PRVKU

KONSTRUKCE PLECHOVÁ
OSAZENÍ DO SDK PODHLEDU
POVRCHOVÁ ÚPRAVA PRÁŠKOVOU BARVOU, PŘESNOU BAREVNOST STANOVÍ ARCHITEKT V RÁMCI AD
PŘESNÉ UMÍSTĚNÍ KOORDINOVAT S UMÍSTĚNÍM OVLÁDACÍCH PRVKŮ VZT

KOVÁNÍ

STANDARDNÍ OTEVÍRAVÉ, OTEVŘENÍ DVÍŘEK NAPŘ. ČTYŘHRANEM

POŽÁRNÍ ODOLNOST

PRVEK BEZ POŽADAVKU

		1.PP	1.NP	2.NP	3.NP	4.NP	CELKEM
I/33 *popis:* REVIZNÍ DVÍŘKA DO SDK PODHLEDU 500x500 MM	KS		4				4

KONSTRUKCE PRVKU

KONSTRUKCE PLECHOVÁ
OSAZENÍ DO SDK PODHLEDU
POVRCHOVÁ ÚPRAVA PRÁŠKOVOU BARVOU, PŘESNOU BAREVNOST STANOVÍ ARCHITEKT V RÁMCI AD
PŘESNÉ UMÍSTĚNÍ KOORDINOVAT S UMÍSTĚNÍM OVLÁDACÍCH PRVKŮ VZT

KOVÁNÍ

STANDARDNÍ OTEVÍRAVÉ, OTEVŘENÍ DVÍŘEK NAPŘ. ČTYŘHRANEM

POŽÁRNÍ ODOLNOST

PRVEK BEZ POŽADAVKU

OZNAČENÍ:	MUZEUM KAŠPERSKÉ HORY – III. ETAPA, PODETAPA C., STAVEBNÍ ÚPRAVY						
	název výkresu: PRVKY PSV – VNITŘNÍ	list/listů :					
	schéma (při pohledu z venkovní strany), rozměr:		1.PP	1.NP	2.NP	3.NP	4.NP	CELKEM
I/34	popis: VNITŘNÍ JEDNOKŘÍDLÉ OBLOŽKOVÉ DVEŘE DŘEVĚNÉ	L					1	1
		P						

POHLED 1:50

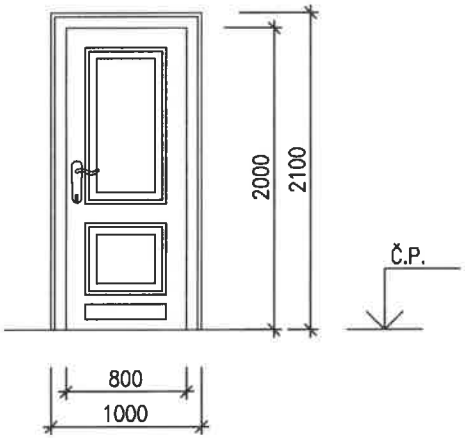

DVEŘNÍ KŘÍDLO

DVEŘE MASIVNÍ DŘEVĚNÉ DUBOVÉ S POLODRÁŽKOU, ATYPICKÉ, PAMÁTKOVÁ PROFILACE
DO KŘÍDLA VLOŽENY DŘEVĚNÉ KAZETY, ČLENĚNÍ DLE SCHÉMATU
POVRCHOVÁ ÚPRAVA TRANSPARENTNÍ LAK MATNÝ, URČENÝ PRO DANÉ PROVOZNÍ ZATÍŽENÍ
(VEŘEJNÁ BUDOVA S INTENZIVNÍM PROVOZEM)

DVEŘNÍ ZÁRUBEŇ

DŘEVĚNÁ OBLOŽKOVÁ ZÁRUBEŇ Z MASIVNÍHO DUBOVÉHO DŘEVA
PAMÁTKOVÁ PROFILACE, CELOOBVODOVÉ TĚSNĚNÍ
POVRCHOVÁ ÚPRAVA TRANSPARENTNÍ LAK MATNÝ, URČENÝ PRO DANÉ PROVOZNÍ ZATÍŽENÍ
(VEŘEJNÁ BUDOVA S INTENZIVNÍM PROVOZEM)
ZÁRUBEŇ IMPREGNOVÁNA PROTI ZVÝŠENÉ VLHKOSTI ZDIVA

TEPELNĚ–TECHNICKÉ PARAMETRY

PRVEK BEZ POŽADAVKU

AKUSTICKÉ PARAMETRY

PRVEK BEZ POŽADAVKU

POŽÁRNÍ ODOLNOST

PRVEK BEZ POŽADAVKU

KOVÁNÍ

KLIKA – KLIKA + VLOŽKOVÝ ZÁMEK V SYSTÉMU GENERÁLNÍHO KLÍČE
KOVÁNÍ MOSAZNÉ
SOUČÁSTÍ DODÁVKY JE I ZPRACOVÁNÍ SYSTÉMU GENERÁLNÍHO KLÍČE VE SPOLUPRÁCI SE STAVEBNÍKEM
PODLE TOHOTO SYSTÉMU BUDOU PROVEDENY ZÁMKY VE VŠECH 3 OBJEKTECH MUZEA

PRÁH

MOSAZNÁ PODLAHOVÁ PŘECHODOVÁ LIŠTA

DOPLŇKY

VE SPODNÍ ČÁSTI DVEŘNÍHO KŘÍDLA UMÍSTĚNA VĚTRACÍ MŘÍŽKA – Z DUBOVÉHO DŘEVA
ROZMĚR CCA 550x100 MM, PRŮDUCHY VYFRÉZOVÁNY

SOUČÁSTÍ DODÁVKY PRVKU JSOU I PODLAHOVÉ MOSAZNÉ ZARÁŽKY, ŠROUBOVANÉ DO PODLAHY
(KONKRÉTNÍ UMÍSTĚNÍ ZARÁŽEK DLE POŽADAVKU STAVEBNÍKA)

POZNÁMKA

PROVEDENÍ KŘÍDLA, ZÁRUBNĚ, KOVÁNÍ A DALŠÍCH PRVKŮ VČETNĚ POVRCHOVÉ ÚPRAVY A BAREVNOSTI BUDE
SHODNÉ SE STÁVAJÍCÍMI DVEŘMI MEZI OBJEKTY Č.P. 140 A 141, VIZ FOTODOKUMENTACE

PŘED REALIZACÍ BUDE PROVEDENO ZAMĚŘENÍ STAVEBNÍHO OTVORU A BUDE ZPRACOVÁNA DÍLENSKÁ DOKUMENTACE
KTERÁ BUDE PŘEDÁNA STAVEBNÍKOVI A PROJEKTANTOVI K ODSOUHLASENÍ

OZNAČENÍ:	MUZEUM KAŠPERSKÉ HORY – III. ETAPA, PODETAPA C., STAVEBNÍ ÚPRAVY						
	název výkresu: PRVKY PSV – VNITŘNÍ	list/listů :					
	schéma (při pohledu z venkovní strany), rozměr:		1.PP	1.NP	2.NP	3.NP	4.NP	CELKEM
I/35	popis: SCHODIŠŤOVÉ MADLO	DÉLKA [m]	11,8	4,1	18,0	19,0	16,8	69,7

I/35

ŘEZ M1:10

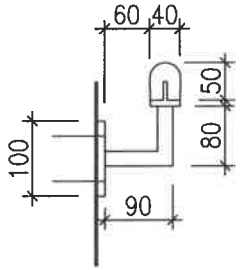

KONSTRUKCE PRVKU

DŘEVĚNÉ DUBOVÉ SCHODIŠŤOVÉ MADLO, NÁTĚR TRANSPARENTNÍ LAK MATNÝ

KOTVENÍ NA ZAČÁTKU, NA KONCI A PO MAX. 1000 MM PŘES OCELOVOU TRUBKU ø20 MM.
KAŽDÁ TRUBKA DO STĚNY PŘIKOTVENA PŘES OCELOVÝ KRUHOVÝ PLECH P8–ø100 MM,

PŘIŠROUBOVANÝ TŘEMI VRUTY (+HMOŽDINKY)

POVRCHOVÁ ÚPRAVA OCELOVÝCH PRVKŮ KOVÁŘSKÁ ČERŇ

POVRCHOVÁ ÚPRAVA MADLA – TRANSPARENTNÍ LAK MATNÝ, ODOLNÝ PROTI VYSOKÉMU MECHANICKÉMU NAMÁHÁNÍ

MADLO VE VÝŠCE 900 MM NAD SCHODIŠTĚM

PROVEDENÍ SHODNÉ S MADLEM VE STÁVAJÍCÍM OBJEKTU Č.P. 141, VIZ FOTODOKUMENTACE

PŘED REALIZACÍ BUDE PROVEDENO ZAMĚŘENÍ A BUDE ZPRACOVÁNA DÍLENSKÁ DOKUMENTACE
KTERÁ BUDE PŘEDÁNA STAVEBNÍKOVI A PROJEKTANTOVI K ODSOUHLASENÍ

	1.PP	1.NP	2.NP	3.NP	4.NP	CELKEM
DÉLKA [m]					1,7	1,7

I/36

SCHODIŠŤOVÉ ZÁBRADLÍ

POHLED M1:50

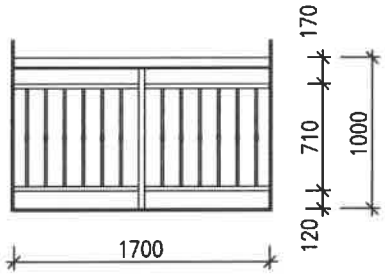

ŘEZ M1:50

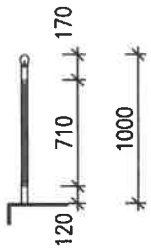

KONSTRUKCE PRVKU

OCELOVÉ ZÁBRADLÍ NA PODESTĚ, NOSNÉ SLOUPKY ø40x4 MM, PŘÍČLE ø30x4 MM, VÝPLŇOVÉ SLOUPKY ø15x3,2 MM,
NA SLOUPCÍCH OSAZENY ZDOBNÉ PRVKY – VIZ FOTODOKUMENTACE

HORNÍ PŘÍČEL OBRÁCENÝ T PROFIL, KE KTERÉMU JE PŘIPEVNĚNO DŘEVĚNÉ DUBOVÉ MADLO O ROZMĚRECH 40x50 MM
ZÁBRADLÍ KOTVENO PŘES PLATLE P8 DO BETONOVÉ KONSTRUKCE PODLAHY A DO PŘILEHLÝCH STĚN,
KAŽDÁ PLATLE KOTVENA POMOCÍ 2 KS CHEMICKÝCH KOTEV M10, MATKA OPATŘENA KRYTKOU

POVRCHOVÁ ÚPRAVA OCELOVÝCH PRVKŮ KOVÁŘSKÁ ČERŇ
POVRCHOVÁ ÚPRAVA MADLA – TRANSPARENTNÍ LAK MATNÝ, ODOLNÝ PROTI VYSOKÉMU MECHANICKÉMU NAMÁHÁNÍ

ZÁBRADLÍ MUSÍ SPLŇOVAT ČSN 74 33 05, ZÁBRADLÍM NESMÍ V ŽÁDNÉ POLOZE PRONIKNOUT NORMOVÝ ZKUŠEBNÍ KUŽEL
ZÁBRADLÍ BUDE ŘÁDNĚ VYROVNÁNO, VŠECHNY SVARY ZBROUŠENY A ZAČIŠTĚNY

VÝSLEDKEM DODÁVKY ZÁBRADLÍ BUDE PLNĚ FUNKČNÍ VÝROBEK SPLŇUJÍCÍ PŘÍSLUŠNÉ ČSN

PROVEDENÍ ZÁBRADLÍ, VČETNĚ POVRCHOVÉ ÚPRAVY A BAREVNOSTI BUDE
SPECIFIKOVÁNO ARCHITEKTEM A STAVEBNÍKEM NA ZÁKLADĚ PŘEDLOŽENÝCH VZORKŮ V RÁMCI AD

PŘED REALIZACÍ BUDE PROVEDENO ZAMĚŘENÍ A BUDE ZPRACOVÁNA DÍLENSKÁ DOKUMENTACE
KTERÁ BUDE PŘEDÁNA STAVEBNÍKOVI A PROJEKTANTOVI K ODSOUHLASENÍ

OZNAČENÍ:	MUZEUM KAŠPERSKÉ HORY – III. ETAPA, PODETAPA C., STAVEBNÍ ÚPRAVY				
	název výkresu: PRVKY PSV – VNITŘNÍ	list/listů :			
	schéma (při pohledu z venkovní strany), rozměr:		OBJEKT 189	OBJEKT 141	CELKEM
I/37	popis:	POČET	17	26	43

VÝMĚNA VLOŽKOVÝCH ZÁMKŮ

NA VŠECH DVEŘÍCH V OBOU STÁVAJÍCÍCH OBJEKTECH Č.P. 189 I Č.P. 141 VYMĚNIT STÁVAJÍCÍ VLOŽKOVÉ ZÁMKY
ZA NOVÉ BEZPEČNOSTNÍ ZÁMKY V SYSTÉMU GENERÁLNÍHO KLÍČE – KOMPATIBILNÍ S NOVÝMI ZÁMKY V UPRAVOVANÉM OBJEKTU
GENERÁLNÍ KLÍČ BUDE MÍT CELKEM 5 ÚROVNÍ

SOUČÁSTÍ DODÁVKY JE I ZPRACOVÁNÍ SYSTÉMU GENERÁLNÍHO KLÍČE VE SPOLUPRÁCI SE STAVEBNÍKEM
PODLE TOHOTO SYSTÉMU BUDOU PROVEDENY ZÁMKY VE VŠECH 3 OBJEKTECH MUZEA

	1.PP	1.NP	2.NP	3.NP	4.NP	CELKEM
KS		3				3

I/38 popis:

MŘÍŽKA PRO KANALIZAČNÍ PŘIVZDUŠŇOVACÍ VENTIL 250x250 MM

KONSTRUKCE PRVKU

KONSTRUKCE PLECHOVÁ
OSAZENÍ DO ZDĚNÉ STĚNY V MÍSTĚ PŘIVZDUŠŇOVACÍHO VENTILU KANALIZACE
POVRCHOVÁ ÚPRAVA PRÁŠKOVOU BARVOU, PŘESNOU BAREVNOST STANOVÍ ARCHITEKT V RÁMCI AD
PŘESNÉ UMÍSTĚNÍ KOORDINOVAT S UMÍSTĚNÍM PRVKŮ KANALIZACE

POŽÁRNÍ ODOLNOST

PRVEK BEZ POŽADAVKU

PŘED REALIZACÍ BUDE PROVEDENO ZAMĚŘENÍ A BUDE ZPRACOVÁNA DÍLENSKÁ DOKUMENTACE
KTERÁ BUDE PŘEDÁNA STAVEBNÍKOVI A PROJEKTANTOVI K ODSOUHLASENÍ

OZNAČENÍ:	MUZEUM KAŠPERSKÉ HORY – III. ETAPA, PODETAPA C., STAVEBNÍ ÚPRAVY						
	název výkresu: PRVKY PSV – VNITŘNÍ	list/listů :					
	schéma (při pohledu z venkovní strany), rozměr:		1.PP	1.NP	2.NP	3.NP	4.NP	CELKEM
I/39	popis:	KS	2					2

POKLOP DO REVIZNÍ ŠACHTY KANALIZACE,
SVĚTLÝ ROZMĚR OTVORU POKLOPU 600/900
PŮDORYS 1:50

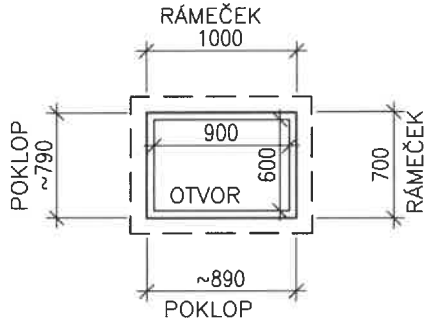

POKLOP

KOTEVNÍ RÁMEČEK POKLOPU

VÁLCOVANÝ PROFIL L 50x50x5 S PRACNAMI – BUDE ZABETONOVÁN DO BETONOVÉ ŠACHTY – NUTNO NIVELOVAT POLOHU !!!

VLASTNÍ VYJÍMATELNÝ POKLOP

MATERIÁL – NEREZOVÝ SLZIČKOVÝ PLECH TL. 5 MM ZESPODA VYZTUŽENÝ VÝZTUHAMI CCA 30x5 MM
PO OBVODĚ JE POKLOP ORÁMOVÁN L–PROFILEM
KONSTRUKCE POKLOPU MUSÍ UMOŽNIT JEHO VYJMUTÍ – NAPŘ. ZÁVITOVÝ OTVOR VYPLNĚNÝ ŠROUBEM TYPU "ČERVÍK"
POKLOP JE NA RÁMEČEK OSAZEN PŘES DISTANČNÍ MECHANICKY ODOLNOU PRYŽOVOU PÁSKU

POZNÁMKA

KONKRÉTNÍ ZPŮSOB VYJÍMATELNOSTI POKLOPU (ČERVÍK, ..) DLE TECHNOLOGICKÝCH ZVYKLOSTÍ ZHOTOVITELE
PO ODŠALOVÁNÍ OTVORU NUTNO POVRCH PEČLIVĚ ZAČISTIT !!!
PŘESNÝ VENKOVNÍ ROZMĚR POKLOPU MUSÍ UMOŽNIT OSAZENÍ S ROVINOU OKOLNÍ PODLAHY

POVRCHOVÁ ÚPRAVA

CELÝ PRVEK Z NEREZOVÉ OCELI V KVALITĚ 1.4301

POZNÁMKY

PŘED REALIZACÍ BUDE PROVEDENO ZAMĚŘENÍ A BUDE ZPRACOVÁNA DÍLENSKÁ DOKUMENTACE
KTERÁ BUDE PŘEDÁNA STAVEBNÍKOVI A PROJEKTANTOVI K ODSOUHLASENÍ

OZNAČENÍ:	MUZEUM KAŠPERSKÉ HORY – III. ETAPA, PODETAPA C., STAVEBNÍ ÚPRAVY						
	název výkresu: PRVKY PSV – VNITŘNÍ	list/listů :					
	schéma (při pohledu z venkovní strany), rozměr:		1.PP	1.NP	2.NP	3.NP	4.NP	CELKEM
I/40	popis: NEPRŮHLEDNÁ FÓLIE	KS		2				2

NEPRŮHLEDNÁ FÓLIE, NALEPENÁ NA SKLO OKNA O ROZMĚRECH 960x1940 MM
FÓLIE NALEPENA NA VNITŘNÍ STRANU SKLA
FÓLIE V MATNÉ BÍLÉ (ŠEDÉ BARVĚ)
FÓLIE MUSÍ ZAJISTIT NEPRŮHLEDNOST Z EXTERIÉRU DO INTERIÉRU
FÓLIE CERTIFIKOVANÁ PRO LEPENÍ NA SKLA
PŘED LEPENÍM SKLO ŘÁDNĚ OČISTIT PODLE POŽADAVKŮ TECHNICKÉHO LISTU FÓLIE

POZNÁMKY

PŘED REALIZACÍ BUDE PROVEDENO ZAMĚŘENÍ A BUDE ZPRACOVÁNA DÍLENSKÁ DOKUMENTACE
KTERÁ BUDE PŘEDÁNA STAVEBNÍKOVI A PROJEKTANTOVI K ODSOUHLASENÍ

		1.PP	1.NP	2.NP	3.NP	4.NP	CELKEM
I/41 SKLOPNÝ PŘEBALOVACÍ PULT	KS		1				1

POHLED

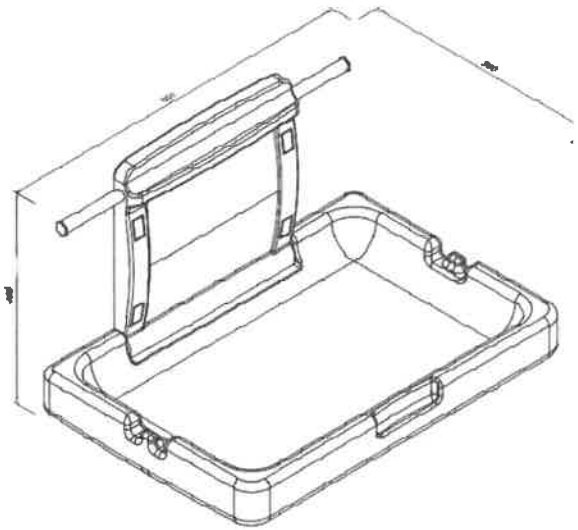

KONSTRUKCE PRVKU

- SKLOPNÝ PŘEBALOVACÍ PULT, MONTOVANÝ NA STĚNU
- NASTAVITELNÝ NYLONOVÝ POPRUH
- UPEVNĚNÍ NA STĚNU, 4 ŠROUBY
- HORIZONTÁLNÍ PROVEDENÍ
- SKLÁDÁ SE NA STĚNU
- PŘIBLIŽNÉ ROZMĚRY PŘEBALOVACÍ JEDNOTKY (V OTEVŘENÉM STAVU): VÝŠKA 580 MM, DÉLKA 880 MM, HLOUBKA 580 MM
- PŘIBLIŽNÉ ROZMĚRY PŘEBALOVACÍ JEDNOTKY (ZAVŘENÁ): VÝŠKA 580 MM, DÉLKA 880 MM, HLOUBKA 110 MM
- KONTEJNER NA TAŠKU NA NÁČINÍ
- TELESKOPICKÉ OTEVÍRÁNÍ – MÁ OCHRANU PROTI SAMOVOLNÉMU VYSUNUTÍ
- MAXIMÁLNÍ ZATÍŽENÍ: 20 KG
- HMOTNOST: 10 KG
- MATERIÁL: POLYETHYLEN

POZNÁMKY

PŘED REALIZACÍ BUDE PROVEDENO ZAMĚŘENÍ A BUDE ZPRACOVÁNA DÍLENSKÁ DOKUMENTACE
KTERÁ BUDE PŘEDÁNA STAVEBNÍKOVI A PROJEKTANTOVI K ODSOUHLASENÍ

OZNAČENÍ:	MUZEUM KAŠPERSKÉ HORY – III. ETAPA, PODETAPA C., STAVEBNÍ ÚPRAVY	
	název výkresu: PRVKY PSV – VNITŘNÍ	list/listů :

I/42-44

schéma (při pohledu z venkovní strany), rozměr:

POLOŽKA	ROZMĚR OTVORU	KS
I/42	1830x1900 MM	1
I/43	2120x1900 MM	1
I/44	1830x1990 MM	1

popis:

ZATEMŇOVACÍ BLACKOUTOVÉ ROLETY NA STĚNU

KONSTRUKCE PRVKU

- ZATEMŇOVACÍ LÁTKOVÁ ROLETA NA STĚNU, VČETNĚ BOČNÍCH POJEZDOVÝCH KOLEJNIC
- LÁTKOVÁ ROLETA PRO VYTVOŘENÍ ÚPLNÉHO ZATEMNĚNÍ V MÍSTNOSTI
- STAHOVÁNÍ A VYTAHOVÁNÍ ROLETY MECHANICKY OVLÁDANÉ
- ROLETA URČENÁ PRO PROVOZ V GALERII
- U JEDNOTLIVÝCH PRVKŮ UVEDENY ROZMĚRY OTVORU VE STĚNĚ PRO ZATEMNĚNÍ

POZNÁMKY

PŘED REALIZACÍ BUDE PROVEDENO ZAMĚŘENÍ A BUDE ZPRACOVÁNA DÍLENSKÁ DOKUMENTACE KTERÁ BUDE PŘEDÁNA STAVEBNÍKOVI A PROJEKTANTOVI K ODSOUHLASENÍ

KONKRÉTNÍ BAREVNOST PRVKU BUDE URČENA V RÁMCI AD

I/45-58

popis:

ZATEMŇOVACÍ BLACKOUTOVÉ ROLETY NA RÁM OKENNÍHO KŘÍDLA

KONSTRUKCE PRVKU

- ZATEMŇOVACÍ LÁTKOVÁ ROLETA NA RÁM OKENNÍHO KŘÍLA, VČETNĚ BOČNÍCH POJEZDOVÝCH KOLEJNIC
- LÁTKOVÁ ROLETA PRO VYTVOŘENÍ ÚPLNÉHO ZATEMNĚNÍ V MÍSTNOSTI
- STAHOVÁNÍ A VYTAHOVÁNÍ ROLETY MECHANICKY OVLÁDANÉ
- ROLETA URČENÁ PRO PROVOZ V GALERII
- U JEDNOTLIVÝCH PRVKŮ UVEDENY ROZMĚRY KŘÍDLA OKNA, U OKEN S VÍCE KŘÍDLY BUDE NA KAŽDÉM KŘÍDLE OSAZENA JEDNA ROLETA U OKEN S NADPRAŽÍM BUDE NADPRAŽÍ ZATEMNĚNO POUZE NEPRŮSVITNOU LÁTKOU, SHODNOU S LÁTKOU NA ROLETĚ, PŘIPEVNĚNOU NA RÁM POMOCÍ DEMONTOVATELNÝCH LIŠT
- U ROZMĚRŮ ROLETY POPŘ. LÁTKY UVEDENA PRVNÍ ŠÍŘKA, DRUHÁ VÝŠKA
- POD POLOŽKOU KS UVEDEN POČET OKEN A DVEŘÍ

POZNÁMKY

PŘED REALIZACÍ BUDE PROVEDENO ZAMĚŘENÍ A BUDE ZPRACOVÁNA DÍLENSKÁ DOKUMENTACE KTERÁ BUDE PŘEDÁNA STAVEBNÍKOVI A PROJEKTANTOVI K ODSOUHLASENÍ

KONKRÉTNÍ BAREVNOST PRVKU BUDE URČENA V RÁMCI AD

POLOŽKA	ROZMĚR KŘÍDLA	KS
I/45	950x1740 MM+NADPRAŽÍ DO OBLOUKU 950x160 MM	4
I/46	950x1790 MM+NADPRAŽÍ DO OBLOUKU 950x160 MM	2
I/47	2x ROLETA 900x2200 MM+2x NADPRAŽÍ DO OBLOUKU 900x350 MM	1
I/48	2x ROLETA 900x1500 MM	1
I/49	ROLETA 1180x1180 MM + ROLETA 1180x600 MM	12
I/50	2x ROLETA 1060x1180 MM+2x NADPRAŽÍ DO OBLOUKU 1060x600 MM	1
I/51	ROLETA 1180x1500 MM	4
I/52	2x ROLETA 750x1520 MM	1
I/53	ROLETA 1180x1100 MM + ROLETA 1180x590 MM	12
I/54	2x ROLETA 1060x1100 MM+2x NADPRAŽÍ DO OBLOUKU 1060x590 MM	1
I/55	ROLETA 1180x1430 MM	2
I/56	ROLETA 1180x1500 MM	3
I/57	2x ROLETA 750x1400 MM	1
I/58	ROLETA 1000x1000 MM	3

OZNAČENÍ:	MUZEUM KAŠPERSKÉ HORY – III. ETAPA, PODETAPA C., STAVEBNÍ ÚPRAVY							
	název výkresu: PRVKY PSV – VNITŘNÍ	*list/listů :*						
	schéma (při pohledu z venkovní strany), rozměr:		1.PP	1.NP	2.NP	3.NP	4.NP	CELKEM
I/59	*popis:*	KS					3	3

REVIZNÍ DVÍŘKA DO SDK PODHLEDU 500x500 MM, S POŽÁRNÍ ODOLNOSTÍ

KONSTRUKCE PRVKU

KONSTRUKCE PLECHOVÁ, VÝPLŇ ZE SDK DESEK
OSAZENÍ DO SDK PODHLEDU
POVRCHOVÁ ÚPRAVA PRÁŠKOVOU BARVOU, PŘESNOU BAREVNOST STANOVÍ ARCHITEKT V RÁMCI AD
PŘESNÉ UMÍSTĚNÍ KOORDINOVAT S UMÍSTĚNÍM OVLÁDACÍCH PRVKŮ VZT

KOVÁNÍ

STANDARDNÍ OTEVÍRAVÉ, OTEVŘENÍ DVÍŘEK NAPŘ. ČTYŘHRANEM

POŽÁRNÍ ODOLNOST

EI 30 DP1